Трактор ТМ10 ГСТ9

Каталог деталей и сборочных единиц

Челябинск 2016

В связи с постоянной работой по совершенствованию и улучшению эксплуатационных качеств трактора ТМ10 ГСТ9, в конструкцию могут быть внесены изменения, не отраженные в настоящем издании.

Каталог подготовлен по состоянию конструкторской документации на 10 октября 2016 г.

ООО «ДСТ-УРАЛ»
454081, г. Челябинск, ул. Героев Танкограда, 28П
тел. 8-800-234-43-74

ВВЕДЕНИЕ

Каталог деталей и сборочных единиц предназначен для составления заявок на запасные части, необходимые при техническом обслуживании и ремонте трактора ТМ10 ГСТ9.

Каталог содержит полную номенклатуру деталей и сборочных единиц трактора, которые могут быть заказаны как запасные части. Сборочные единицы, получающиеся путем сварки, пайки, склепки, склеивания и т.п. могут быть заказаны только в собранном виде; детали, входящие в такие сборочные единицы в Каталоге не представлены.

Для каждого рисунка в Каталоге составлен перечень, где приведены наименования сборочных единиц и деталей, каталожный номер, количество их на сборочную единицу.

Для нахождения требуемой детали по Каталогу необходимо по оглавлению найти сборочную единицу, в которую входит деталь, затем по рисунку определить позицию этой детали, а по перечню обозначение и количество в сборочной единице.

В разделе «Номерной указатель» приведены по алфавиту все включенные в Каталог детали и сборочные единицы с указанием каталожного номера и применямости в сборочной единице.

ОГЛАВЛЕНИЕ

Основной вид.....6
Ходовая часть.....8
Тележка 6-и катковая.....10
Балка балансирная.....12
Механизм сдавания.....13
Механизм натяжения.....14
Ось балки.....16
Силовой агрегат.....17
Двигатель с опорами.....19
Установка насосов.....21
Установка коллектора.....23
Гидросистема.....25
Бак гидравлический.....27
Плита в сборе.....29
Гидросистема трансмиссии.....31
Плита гидромоторов.....33
Установка бортового редуктора.....34
Системы двигателя.....37
Система охлаждения.....37
Блок радиаторов.....39
Система охлаждения масла.....41
Система впуска-выпуска воздуха.....43
Топливная система.....45
Установка ПЖД на ЯМЗ-236.....47
Бак топливный.....49
Управление топливоподачей.....51

Установка кабины..... 53
Кабина..... 51
Облицовка кабины..... 58
Дверь левая..... 60
Дверь правая..... 62
Платформа в сборе..... 64
Отопитель..... 66
Установка пультов..... 67
Органы управления и контроля..... 69
Установка электронной педали..... 71
Установка облицовки..... 73
Установка брони..... 74
Установка гидроцилиндров..... 75
Номерной указатель..... 77
Изделия собственного производства..... 77
Стандартные изделия..... 85
Прочие изделия..... 89

Трактор ГСТ9

Поз.	Наименование	Каталожный номер
1	Кабина	013868
2	Система впуска-выпуска воздуха	050415
3	Установка облицовки	050575
4	Установка гидроцилиндров	050326
5	Гидросистема	050790
6	Система охлаждения	050417
	Система охлаждения масла ДВС	027911
7	Установка силового агрегата	013881
8	Установка тележек	026065
9	Установка бортового редуктора	005240
—	Гидросистема трансмиссии	050883
—	Подогреватель жидкости	027855
—	Система топливная	052141
—	Управление топливоподачей двигателя	013864
—	Установка брони	050507

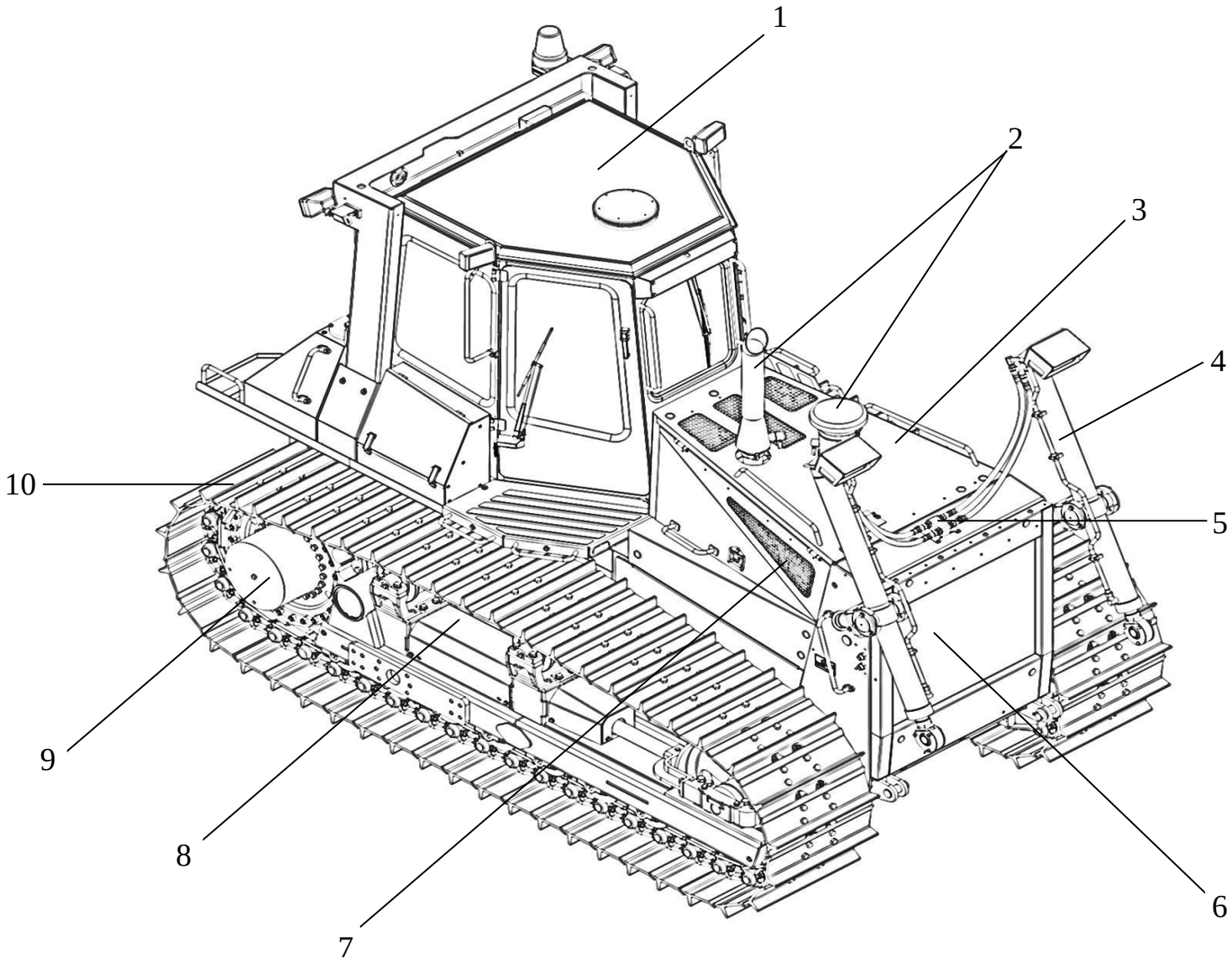

Рис. 1 - Основной вид

Ходовая часть			
Поз.	**Наименование**	**Кол.**	**Каталожный номер**
1	Планка	4	015594
2	Болт М20-6g*130 10.9	8	052750
3	Пробка	3	052732
4	Масленка 1.2.Ц6	3	08226
5	Пробка	3	024346
6	Ось балки	1	015600
7	Шплинт 6,3*80	3	011575
8	Шайба	1	028550
9	Гайка	1	018317
10	Тележка 6-и катковая правая	1	026066
11	Балка балансирная	1	015596
12	Ось	2	015593
13	Полуось	2	024248
14	Крышка	2	020702
15	Винт М20*60 8.8	24	011154
16	Шайба	2	028508
17	Втулка	2	018112
18	Кольцо А190	2	011382
19	Крышка	2	020703
20	Гайка	2	018321
21	Шайба	2	028509
22	Шайба	2	028507
23	Втулка	2	018113
24	Кольцо 130-140-58-2-4	2	015754
25	Тележка 6-и катковая левая	1	026065
26	Шайба	8	051017
27	Бонка	8	015595

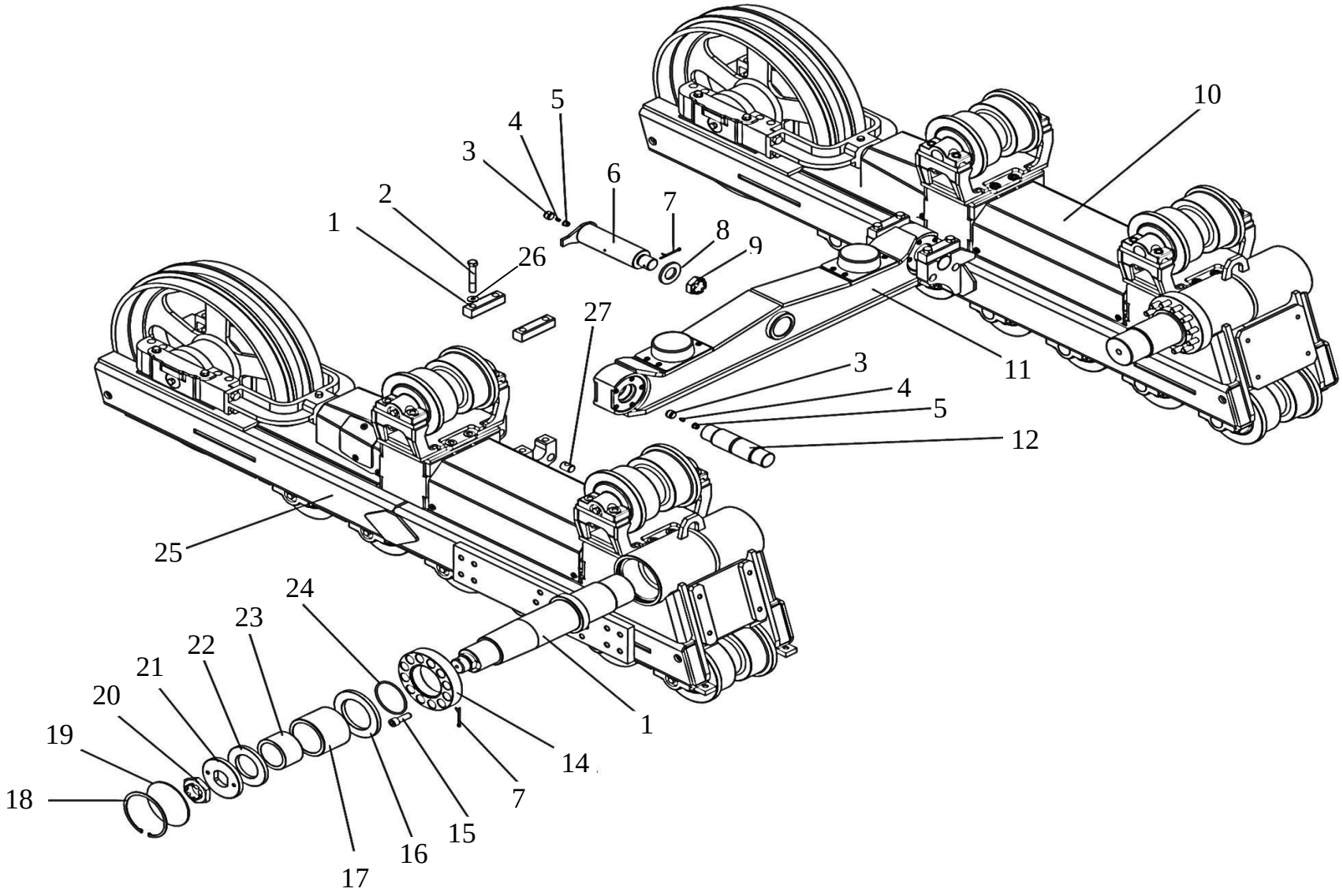

Рис. 2 - Ходовая часть

Тележка 6-и катковая левая			
Поз.	**Наименование**	**Кол.**	**Каталожный номер**
1	Крышка	4	020697
2	Прокладка	2	052866
3	Шайба 20.01.08кп.019	8	011507
4	Болт М20*50 5.8	20	011001
5	Каток однобортный 24-21-169СП	5	009422
6	Кронштейн	2	020238
7	Кожух	1	019396
8	Шайба 12.01.08кп.019	16	011483
9	Болт М12*30 5.8	14	010924
10	Крышка	1	020696
11	Рама тележки	1	024737
12	Механизм натяжения	1	021754
13	Проставка	1	024431
14	Стопор 60-21-8(01)	1	025955
15	Стопор 60-21-8(02)	1	025956
16	Крышка	2	020839
17	Болт	4	017478
18	Пружина 38441	4	010212
19	Колесо натяжное левое 50-21-305СП	1	009451
20	Плита 50-21-123	2	023606

Поз.	**Наименование**	**Кол.**	**Каталожный номер**
21	Планка крепежная	6	015803
22	Болт	24	017448
23	Каток двубортный 24-21-170СП	3	0155766
24	Упор 35-21-34	1	027558
25	Фланец	1	028251
26	Болт М20*40 5.8	2	010998
27	Механизм сдавания	1	021759
28	Сухарь	8	026013
29	Кожух	1	019395
Тележка правая			
7	Кожух	1	019397
11	Рама тележки	1	024738
19	Колесо натяжное правое 50-21-306СП	1	009453

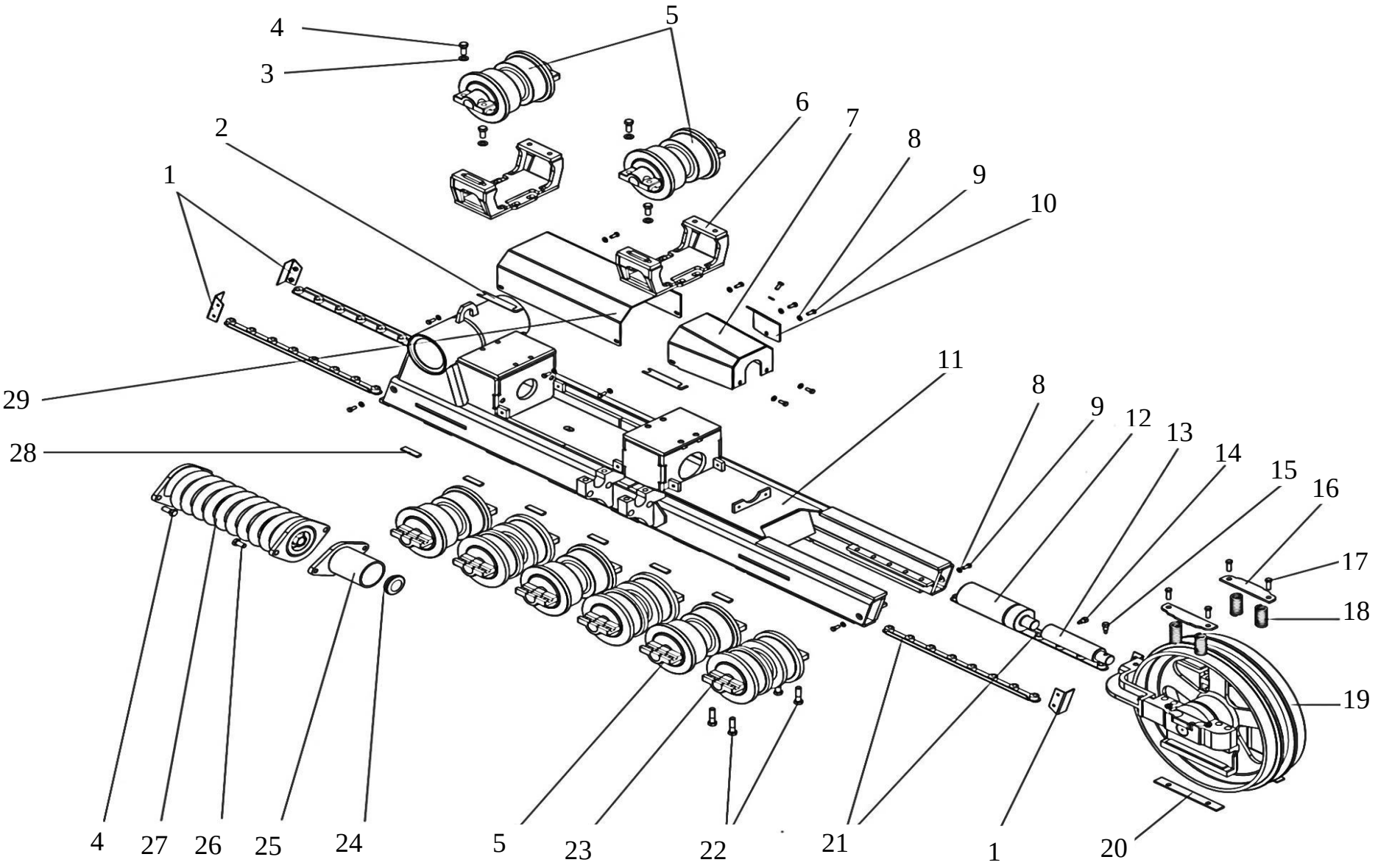

Рис. 3 -Тележка 6-и катковая

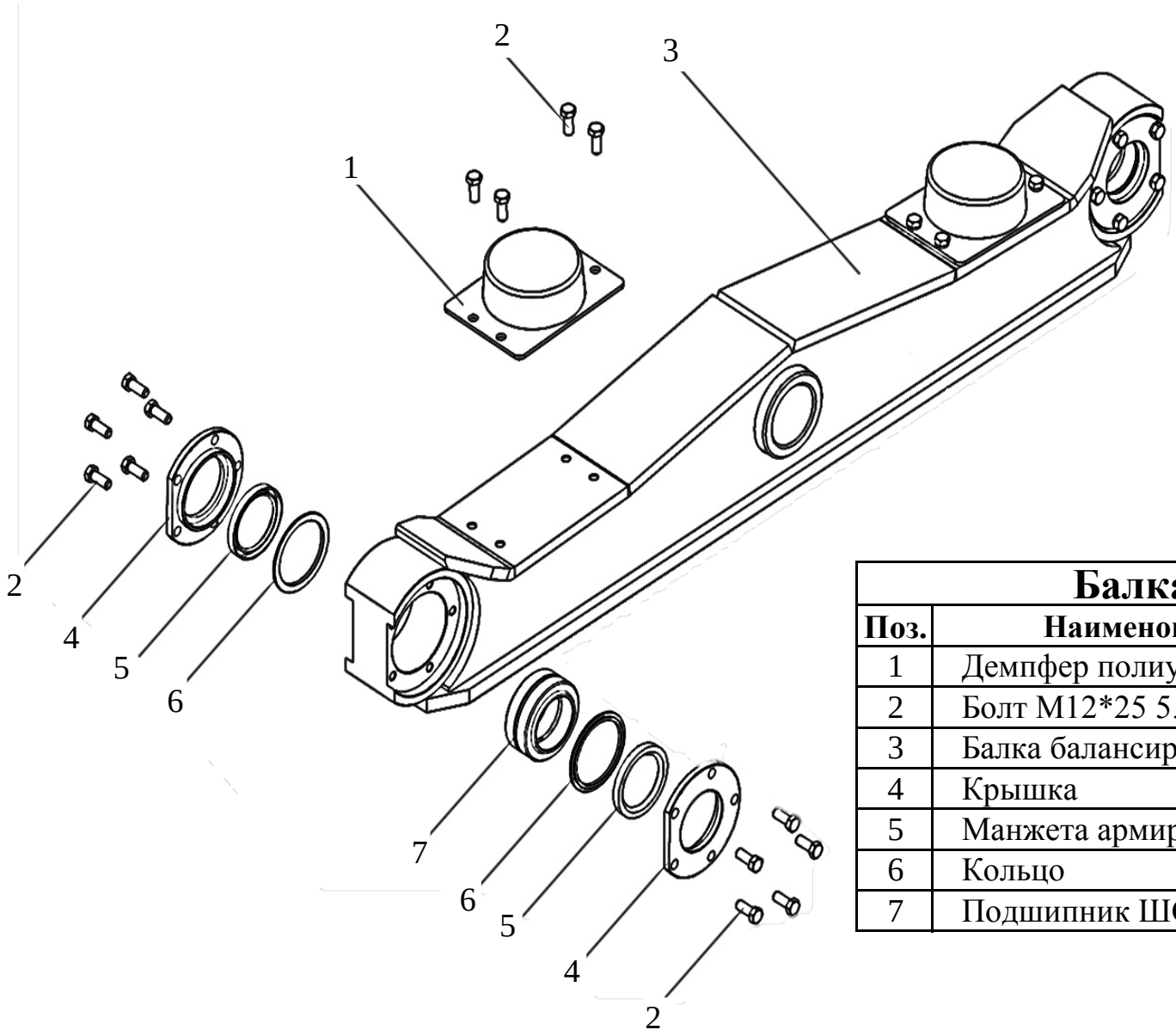

Балка балансирная			
Поз.	**Наименование**	**Кол.**	**Кат. номер**
1	Демпфер полиуретановый	2	015573
2	Болт М12*25 5.8	28	010923
3	Балка балансирная	1	015585
4	Крышка	4	015598
5	Манжета армированная	4	015840
6	Кольцо	4	019554
7	Подшипник ШС70К	2	009080

Рис.4 - Балка балансирная

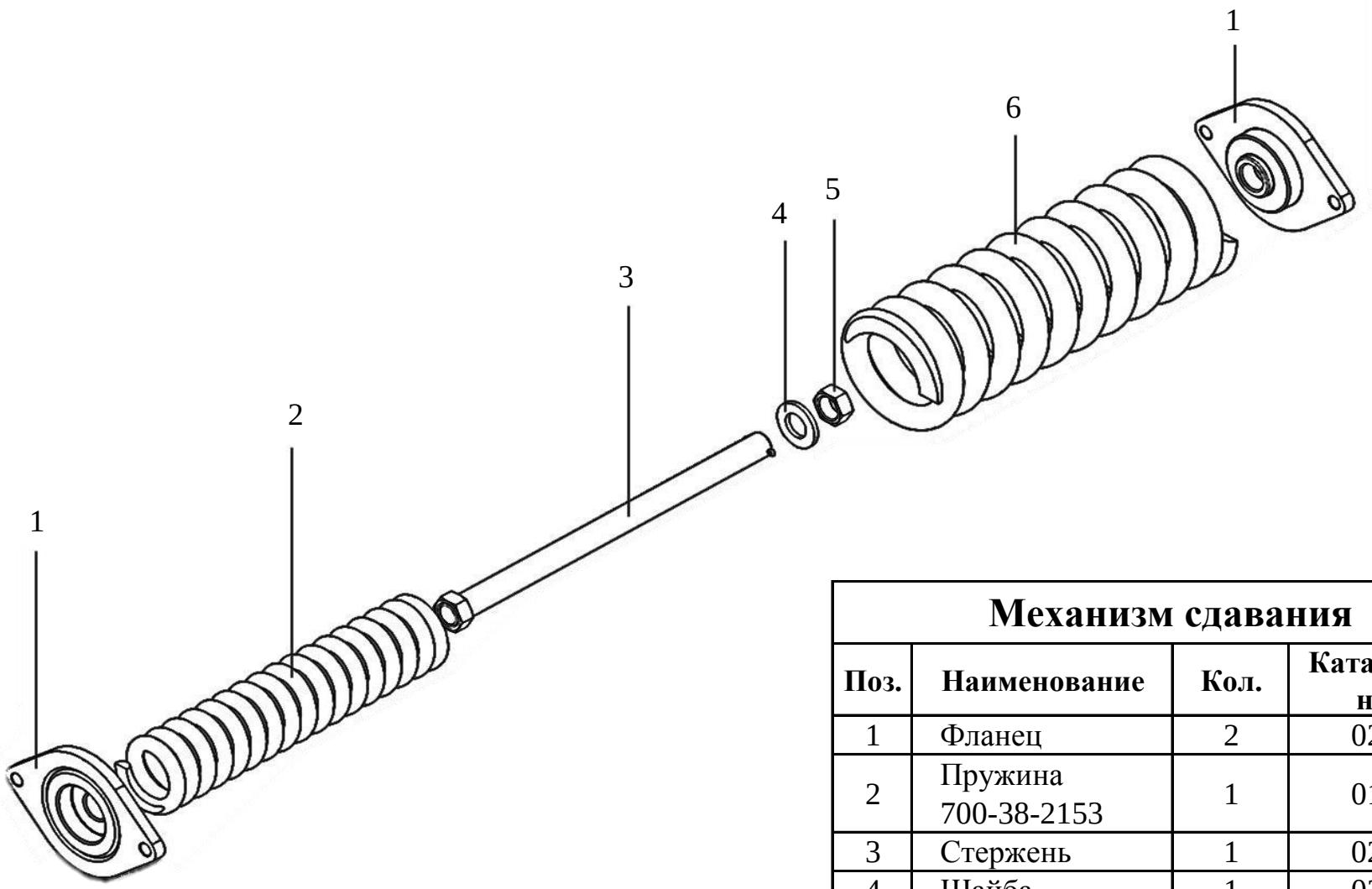

Механизм сдавания			
Поз.	**Наименование**	**Кол.**	**Каталожный номер**
1	Фланец	2	028250
2	Пружина 700-38-2153	1	010214
3	Стержень	1	025865
4	Шайба	1	028542
5	Гайка	1	018359
6	Пружина 38391	1	010211

Рис.5 - Механизм сдавания

Механизм натяжения			
Поз.	**Наименование**	**Кол.**	**Каталожный номер**
1	Кольцо уплотнительное WNM 22N	1	015777
2	Клапан	1	050207
3	Гильза	1	018495
4	Кольцо стопорное A50	1	011392
5	Кольцо	1	051588
6	Кольцо 045-051-36	1	015722
7	Втулка опорно-направляющая E21-100-12-3,0	2	008701
	Втулка опорно-направляющая G1-094-100-12	2	008144
8	Уплотнение поршня P60-100/4	1	054190
9	Поршень	1	024316
10	Шток	1	051587
11	Крышка	1	020704
12	Кольцо 100-105-25	1	015745
13	Направляющая штока G3-063-068-10	1	008153
14	Кольцо уплотнительное 063-069-36	1	015732
15	Грязесъемник GHK 330	1	007940
16	Кольцо стопорное A105	1	011372

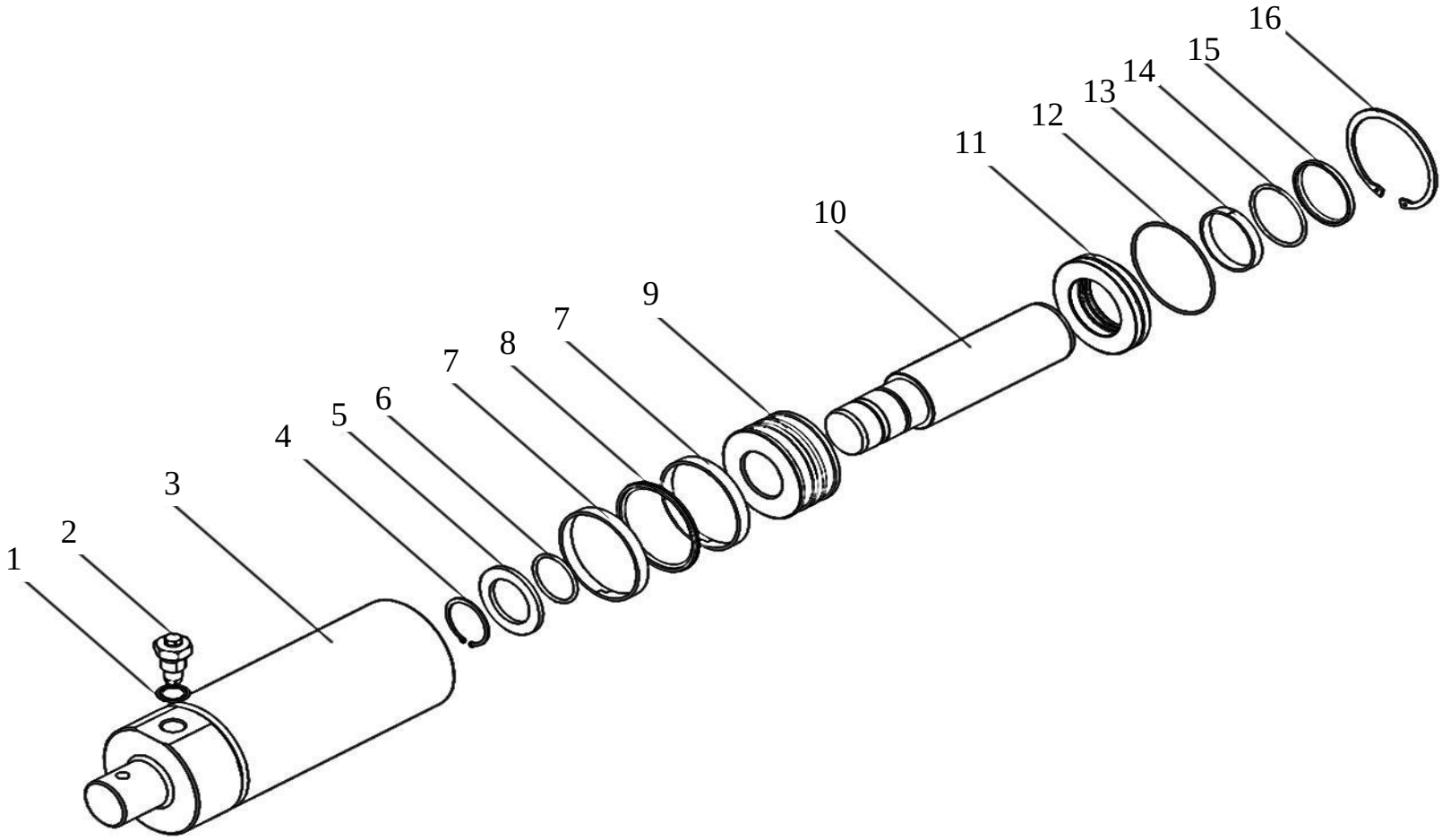

Рис.6 - Механизм натяжения

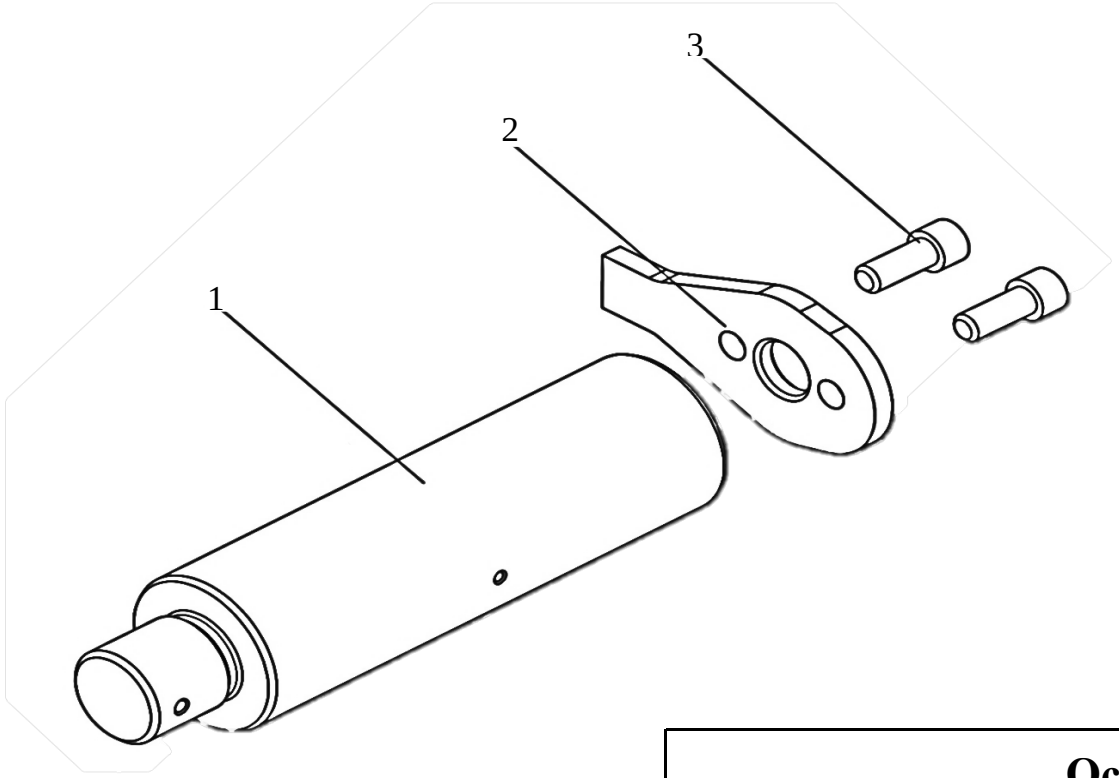

Ось балки			
Поз.	**Наименование**	**Кол.**	**Каталожный номер**
1	Ось балки	1	0015593
2	Серьга	1	015599
3	Винт М14*35 12.9	2	053915

Рис.7 - Ось балки

Установка силового агрегата			
Поз.	**Наименование**	**Кол.**	**Каталожный номер**
1	Болт М20*70 5.8	2	011008
2	Гайка	2	051745
3	Опора	1	015581
4	Шайба 16.01.08кп.019	10	011492
5	Болт М16*45 5.8	10	010963
6	Болт М12*35 5.8	4	010925
7	Шайба 12.01.08кп.019	4	011480
8	Установка насосов	1	027820
9	РВД 20-105-800-13/13.90-М33*2/М33*2-У1	2	015724
10	РВД 8-215-400-13/13.90-М16*1,5-У1	1	016713
11	Установка коллектора	1	050382
12	Болт М20*40 5.8	4	010998
13	Опора двигателя задняя	2	022219
14	Двигатель с опорами	1	018591
15	Опора	1	015580

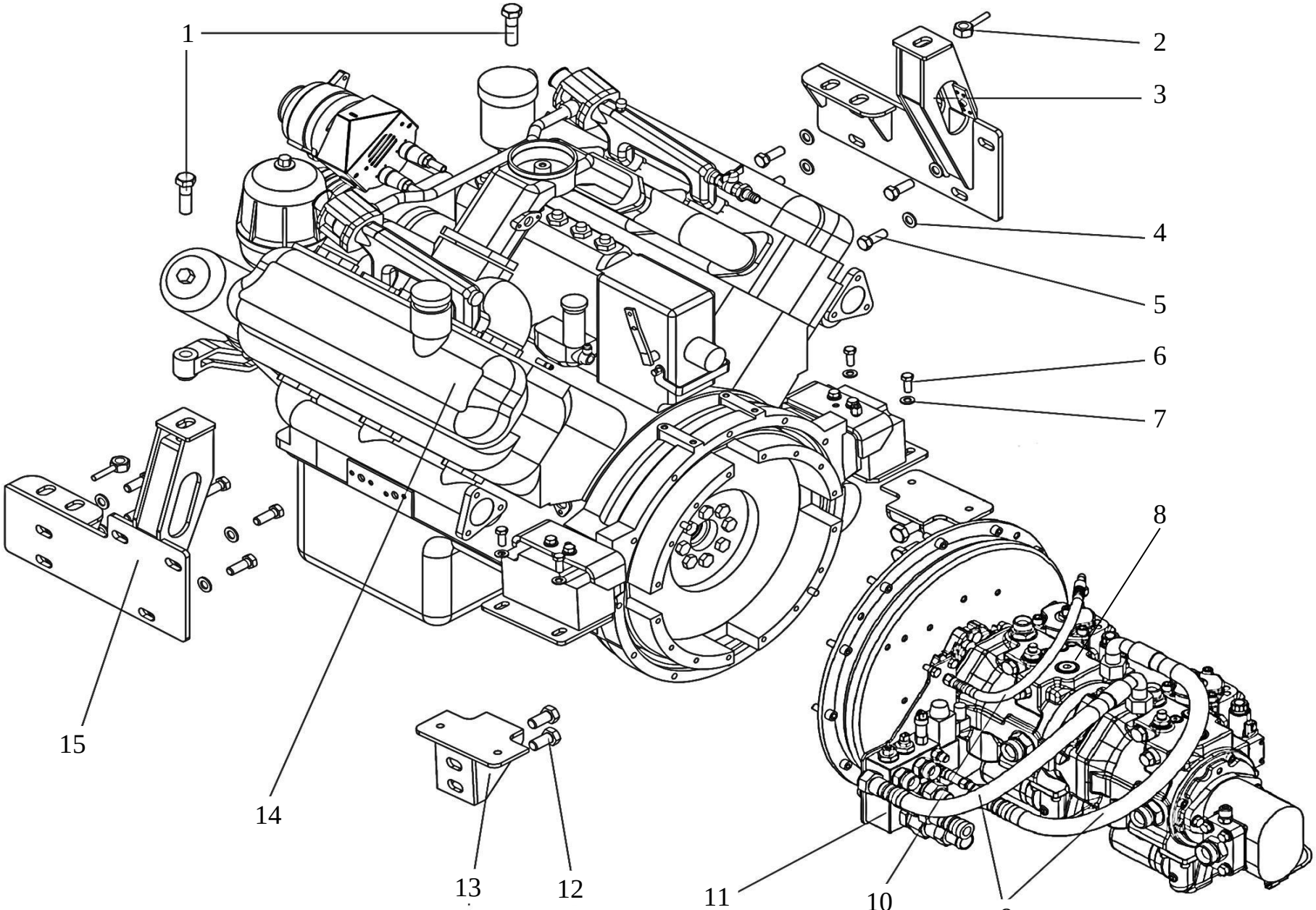

Рис.8 - Установка силового агрегата

Двигатель с опорами			
Поз.	**Наименование**	**Кол.**	**Каталожный номер**
1	Балка крепления двигателя 6422-1001018	1	009096
2	Подушка двигателя передняя 504В-1001020	1	008214
3	Подушка передняя (амортизатор) 500-1001029	1	008216
4	Скоба амортизатора 64227-1001030	1	008332
5	Болт М14*40 5.8	10	010945
6	Фильтр тонкой очистки топлива в сборе 7511.1117010	1	010528
7	Кронштейн	1	020116
8	Болт М12*30 5.8	8	010924
9	Шайба 12.01.08кп.019	8	011480
10	Кронштейн	1	020115
11	Подушка двигателя боковая 6422-1001035 (34)	2	008213
12	Плита	2	023720
13	Двигатель ЯМЗ-236	1	008711
14	Фильтр масляный ЯМЗ М5103 Евро-3 (8.9191) DIFA5103	1	010789

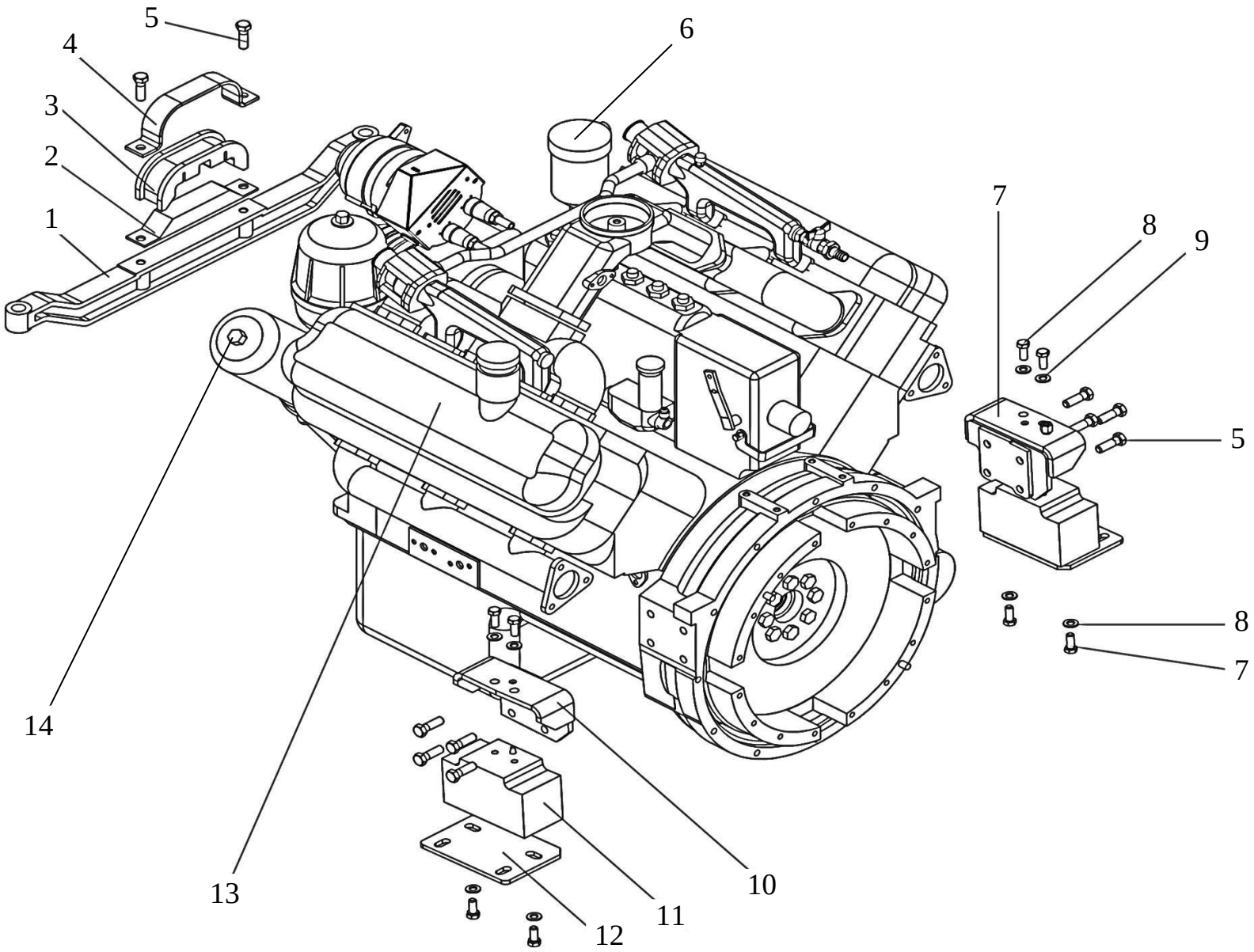

Рис.9 - Двигатель с опорами

Установка насосов			
Поз.	**Наименование**	**Кол.**	**Каталожный номер**
1	Гайка М12	8	054987
2	Муфта BoWex T80 FLE-PA	1	008130
3	Диск	1	018643
4	Болт М10*35 5.8	16	010899
5	Ступица зажимная BoWex 80	1	008364
6	Кожух	1	019407
7	Винт М12*35 8.8	12	011121
8	Шайба 18.01.08кп.019	2	055013
9	Шайба 14.01.08кп	4	011487
10	Болт М18*50 8.8	2	010991
11	Болт М14*50 8.8	4	055010
12	Штуцер	2	029114
13	Штуцер	2	029044
14	Кольцо уплотнительное WN-06	2	015772
15	Кольцо уплотнительное WNM22N	2	015777
16	Насос тандемный Bosch A4VG085	1	008577
17	Насос шестеренный НШ 71Г-4	1	008593

Поз.	**Наименование**	**Кол.**	**Каталожный номер**
18	Болт М12*35 5.8	2	010925
19	Шайба 12.01.08кп.019	6	011483
20	Кольцо 050-055-30-2-2	1	015725
21	Фланец	1	028289
22	Болт М12*45 5.8	12	010928
23	Кольцо 030-034-25-2-4	1	015692
24	Штуцер	1	029143
25	Ниппель-манометр М16*2 G1/4"	1	008665
26	Фильтроэлемент	2	010828
27	Переходник	2	023134
28	Кольцо 040-044-25	2	015711
29	Винт М16*50 8.8	1	011145

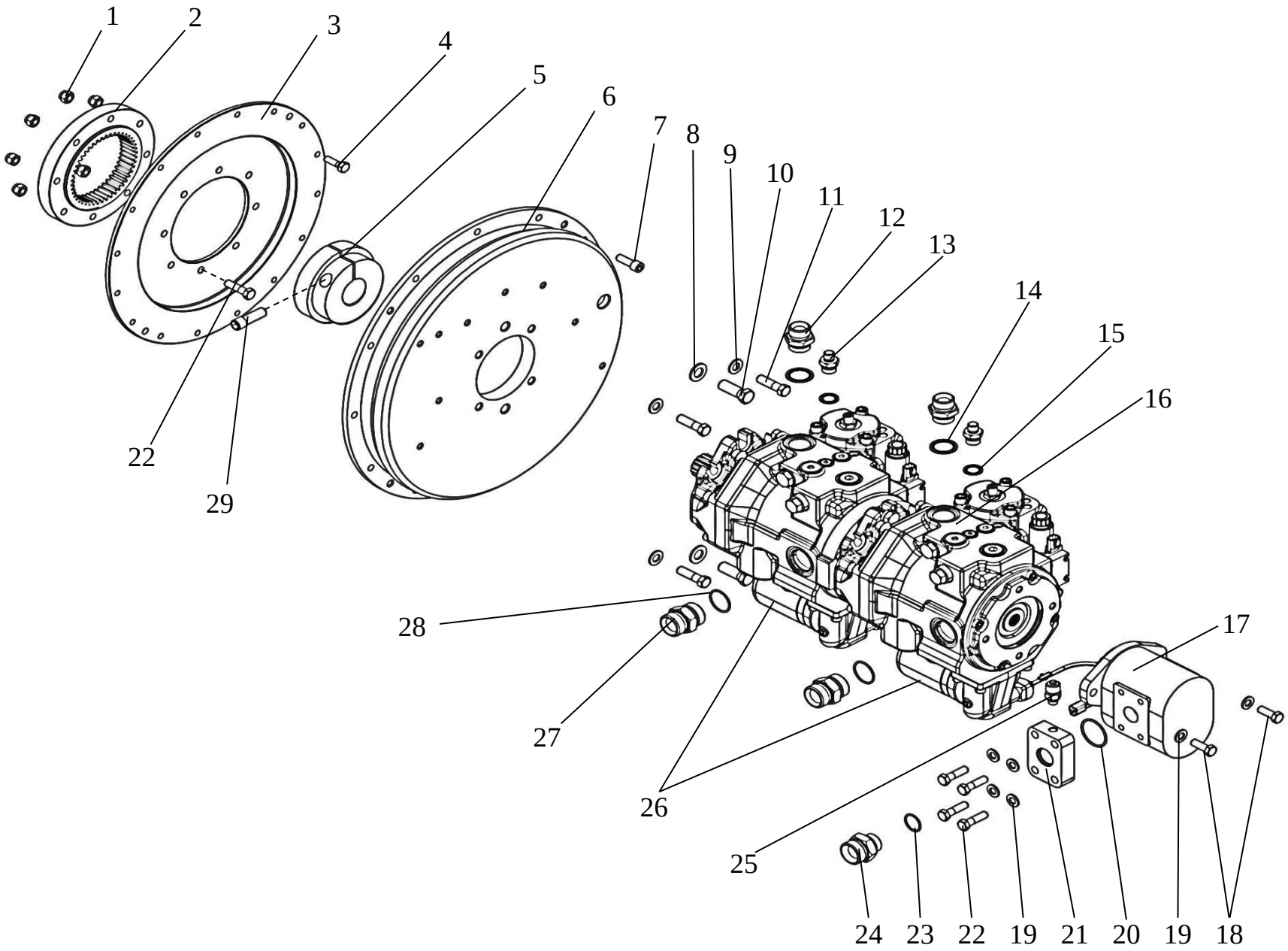

Рис.10 - Установка насосов

Установка коллектора			
Поз.	**Наименование**	**Кол.**	**Каталожный номер**
1	Кронштейн	1	050380
2	Кольцо уплотнительное WN-05	6	015771
3	Переходник	1	050464
4	Датчик температуры воды TM100A	1	007696
5	Датчик температуры воды 406-3851010 Luzar	1	007692
6	Датчик давления PR2-050-GS05/10 R902603871	1	007670
7	Переходник	1	050463
8	Болт M10*25 5.8	8	010894
9	Клапан Bosch-Rexroth 4WE 6 C6X/EG24N9K4 R900561272	1	008519
10	Винт M5*50 8.8	4	011205
11	Кольцо уплотнительное WN-02	4	015770
12	Переходник	2	029073
13	Штуцер	1	029151
14	Клапан обратный CVG14N	1	008509
15	Ниппель-заглушка	1	022038
16	Гайка	1	018370
17	Штуцер	1	050381
18	Клапан обратный RHZ 228 L MED OMD CF	1	
19	Штуцер	4	029135
20	Шайба медная 36*41*1,5	1	050465
21	Коллектор	1	050362
22	Кольцо 040-044-25-2-4	1	055003
23	Штуцер	1	029077

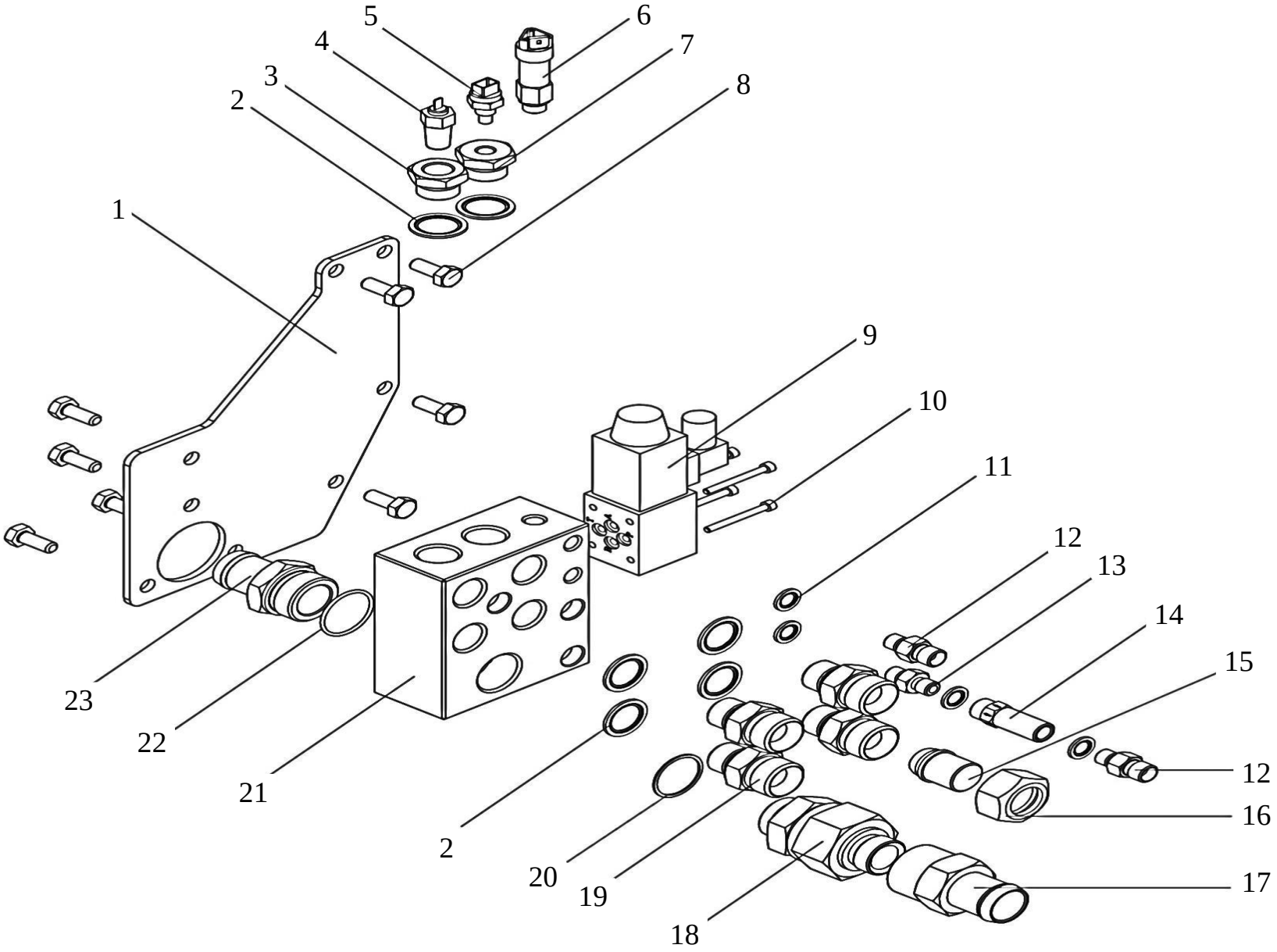

Рис.11 - Установка коллектора

Гидросистема			
Поз.	**Наименование**	**Кол.**	**Каталожный номер**
1	Хомут 30-45	4	011437
2	Плита в сборе	1	050801
3	Болт М10*30 5.8	2	010897
4	Шайба 10.01.08кп.019	10	011475
5	Зажим Stauff 428-28	8	051011
6	РВД 20-215-3700-13.90/13.90-М33*2/М33*2-У1	2	052243
7	РВД 20-215-3850-13/13.90-М33*2/М33*2-У1	2	055489
8	РВД 8-215-1500-13.90/13.90-М16*1,5/М16*1,5-У1-90	1	052246
9	РВД 8-215-800-13/13-М16*1,5/М16*1,5-У1	1	016735
10	Бак гидравлический в сборе	1	050806
11	Подушка	4	050817
12	Шайба 16.01.08кп.019	4	011496
13	Болт М16*50 58	4	010965
14	Фланец	3	028355
15	Гидрораспределитель	1	050807
16	Хомут	2	028417
17	Болт М12*20 5.8	4	010922
18	Винт М10*25 8.8	12	011095
19	Болт М10*40 5.8	4	010901
20	Кольцо 034-040-36-2-2	3	015701
21	Плита переходная	1	015692
22	Комплект крепежа РВД	2	016090
23	Отвод	1	022705

Поз.	**Наименование**	**Кол.**	**Каталожный номер**
24	Рукав питающий	1	050811
	Рукав питающий	1	050810
25	Хомут 50-70	2	011441
26	Наконечник	1	022003
27	РВД 20-215-1350-05/13.90-D44,45/М33*2-У1	2	055490
28	РВД 25-165-600-05.90/13-D71,4/М42*2У1	1	055488
29	Тройник	1	051038
30	Зажим Stauff 542	1	051014
31	Труба	1	050711
32	Рукав дренажный	1	050813
33	Хомут	2	028422
34	Прокладка	2	050819
35	Болт М10*25 5.8	4	010894
36	Рукав дренажный	1	050812
37	Переходник	1	051567
38	Гайка	2	018366
39	Переходник	1	050805
40	Зажим Stauff 215	1	051008
41	РВД 32-63-900-05/13.90 D60,35/М48*2-У1	1	055022
42	Комплект крепежа РВД	1	052200
43	Болт М12*30 5.8	3	010924
44	Шайба 12.01.08кп.019	3	011478
45	Комплект крепежа РВД	2	016087

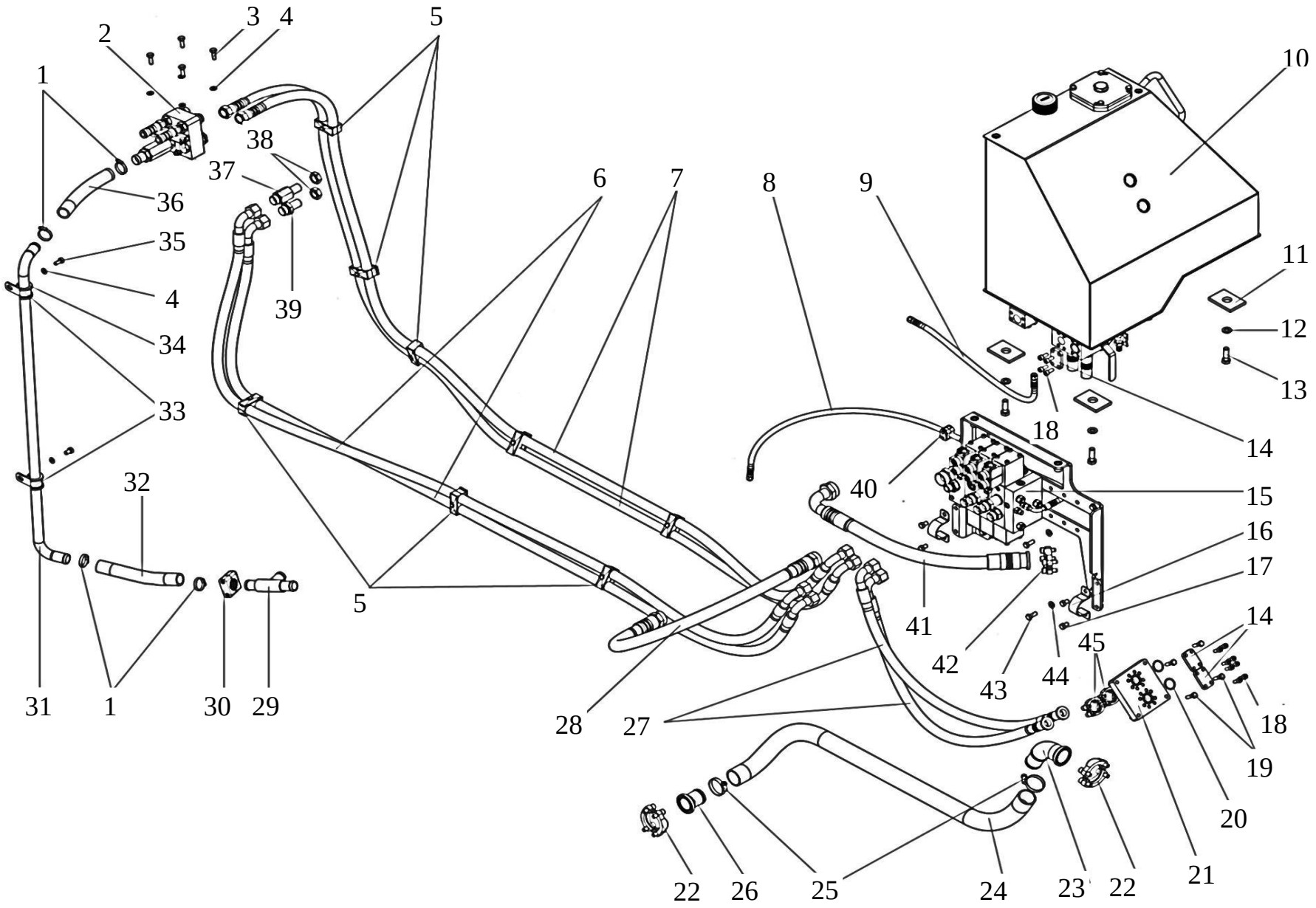

Рис.12 - Гидросистема

Бак гидравлический

Поз.	Наименование	Кол.	Каталожный номер
1	Кольцо А 40	2	011388
2	Стекло 25741	2	025659
3	Кольцо 034-040-36-2-4	3	015701
4	Бак гидравлический	1	052530
5	Сапун L1.0807-81	1	052856
6	Фильтр	1	052857
7	Кольцо 145-155-58-2-4	2	052855
8	Крышка	1	052535
9	Пробка	1	053109
10	Кольцо WN-06 (Usit 1")	1	015772
11	Болт М10*25 5.8	8	010894
12	Винт М10*35 8.8	3	011106
13	Гайка М10	3	011263
14	Кольцо 135-145-58-2-4	1	052854
15	Датчик уровня масла 38.3839/21083-3839210-03	1	007701
16	Болт М6*12 5.8	1	011052
17	Болт М12*20 5.8	4	010922
18	Поручень	1	055476
19	Кран шаровый НР-ВР 1/2"	1	008074
20	Пробка	1	024358
21	Кольцо 011-014-19-2-2	2	015657

Поз.	Наименование	Кол.	Каталожный номер
22	Штуцер	1	029071
23	Штуцер	1	029040
24	Затвор	1	052544
25	Кольцо 085-091-36-2-4	1	052853
26	Плита	1	052545
27	Винт М10*90 8.8	3	052852
28	Датчик температуры ТМ-108-02	1	054058
29	Датчик вакуума DG 902-12	1	052920
30	Кронштейн	1	052517
31	Выключатель 1342.3768	1	054057
32	Шайба 8.01.08кп.019	2	011546
33	Болт М8*20 5.8	2	011073
34	Фильтроэлемент	1	052922
35	Болт М12*90 5.8	4	010936
36	Болт М10*70 5.8	4	010905
37	Фланец	1	052555
38	Датчик давления DG 813-01	1	052917
39	Защитный колпачок DG 813.0701	1	052918
40	Кольцо 048-054-36-2-4	1	052563
41	Фланец	1	052554

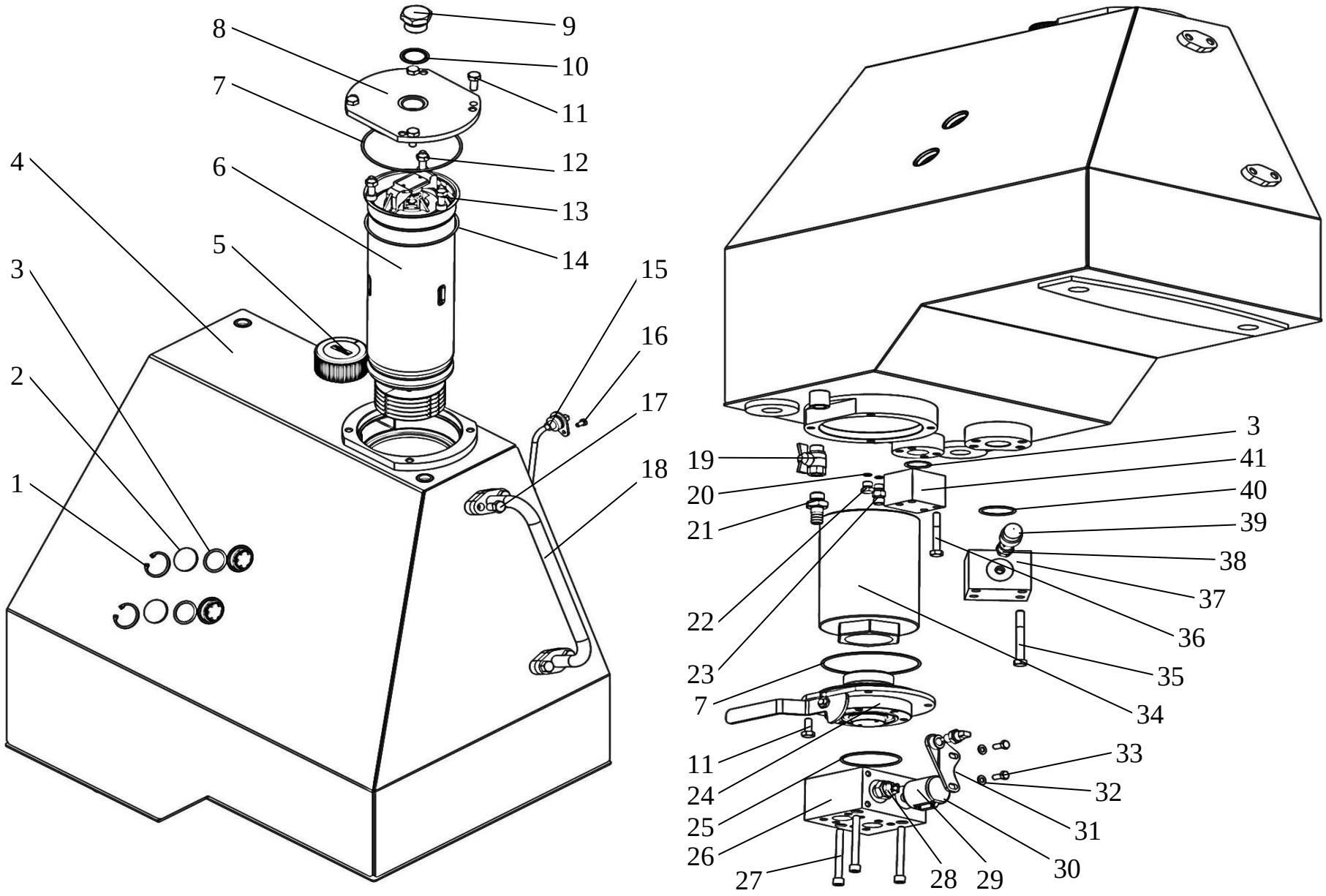

Рис.13 - Бак гидравлический

Плита в сборе			
Поз.	**Наименование**	**Кол.**	**Каталожный номер**
1	Штуцер	1	050839
2	Кольцо 030-035-30-2-4	2	055095
3	Шарик 28,575-10	1	008467
4	Пружина рычага выбора передач 11110-1703075-00	1	008252
5	Корпус клапана	1	050838
6	Штуцер	1	050840
7	Штуцер	4	029098
8	Гайка М10	2	052412
9	Уголок	2	050800
10	Болт М10*80 5.8	2	010907
11	Штуцер	2	029135
12	Плита	1	050799
13	Кольцо уплотнительное WN-05	8	015771
14	Пробка	3	024356
15	Клапан обратный	1	050822

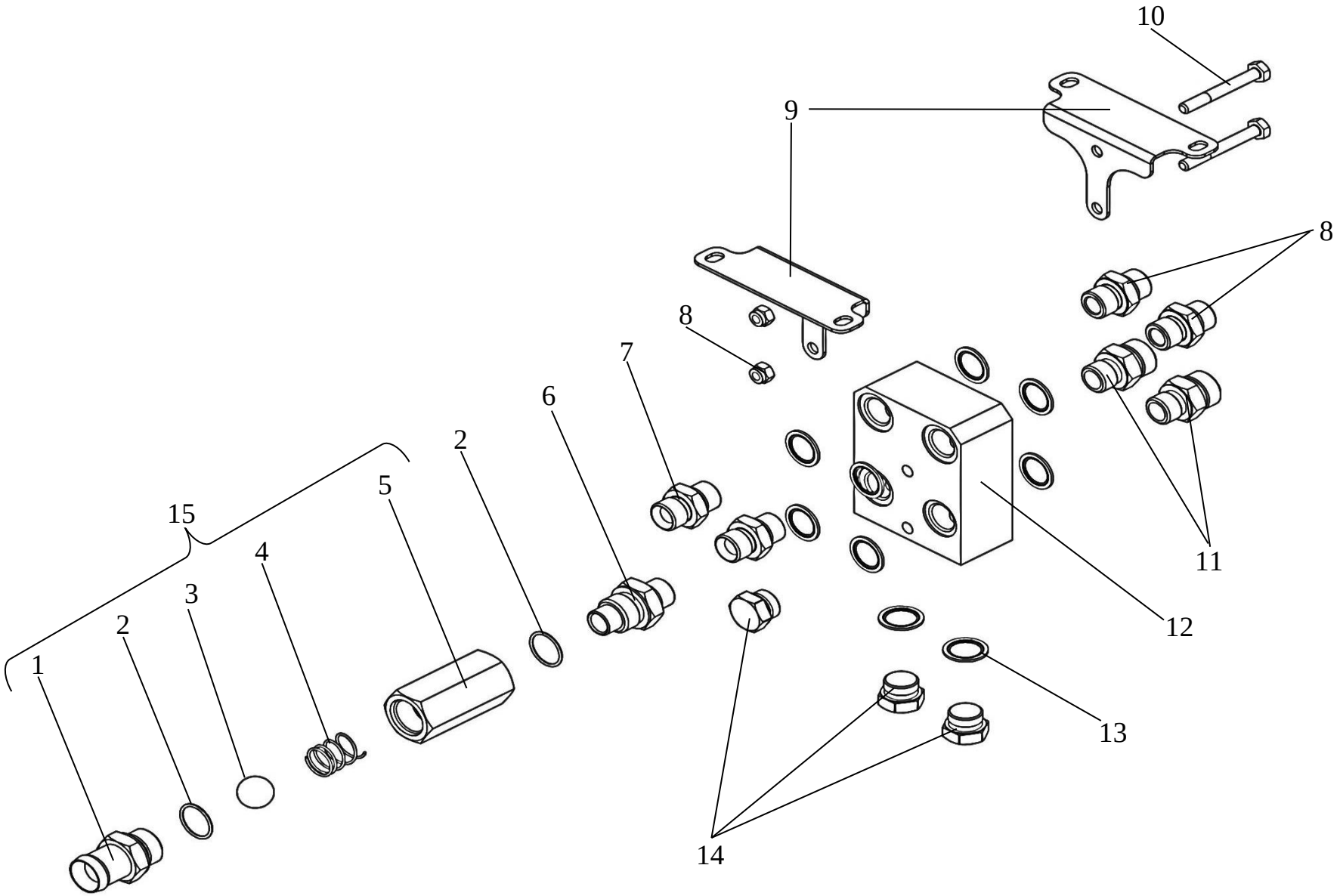

Рис.14 - Плита в сборе

Гидросистема трансмиссии			
Поз.	**Наименование**	**Кол.**	**Каталожный номер**
1	Плита гидромоторов в сборе	1	013273
2	Болт М10*50 5.8	4	010903
3	Зажим Stauff 542-42	3	051015
4	Зажим Stauff 428	2	051010
5	РВД 20-105-2050-13/13-М33*2/М33*2-У1	1	052248
6	РВД 8-215-2050-13/13-М33*2/М33*2-У1	1	052247
7	Рукав дренажный	1	050911
8	Хомут 35-50	8	011439
9	Болт	2	029177
10	Уголок	2	013561
11	Рукав дренажный	1	050908
12	Комплект крепежа концевика РВД 05-D47.7	8	016088
13	Зажим Stauff 538	4	051012
14	РВД 25-400-1750-05/05.90-D47,7/D47,7-У1	1	050871
15	РВД 25-400-1800-05/05.45-D47,7/D47,7-У1	1	050870
16	РВД 25-88-2400-05/13.90-D44,45/М42*2-У1	2	054769
17	Зажим Stauff 325	1	051006
18	Зажим Stauff 215-15	1	051007
19	РВД 25-400-2250-05/05.90-D47,7/D47,7-У1	1	050868
20	РВД 25-400-1900-05/05.45-D47,7/D47,7-У1	1	050869
21	Рукав дренажный	1	050912
22	Рукав дренажный	1	050909
23	Зажим Stauff 215	2	051008
24	Зажим Stauff 542	1	051014
25	Зажим Stauff 538-38	1	051013
26	Комплект крепежа концевика РВД 05-D44.45	4	016087
27	Ниппель	2	022022

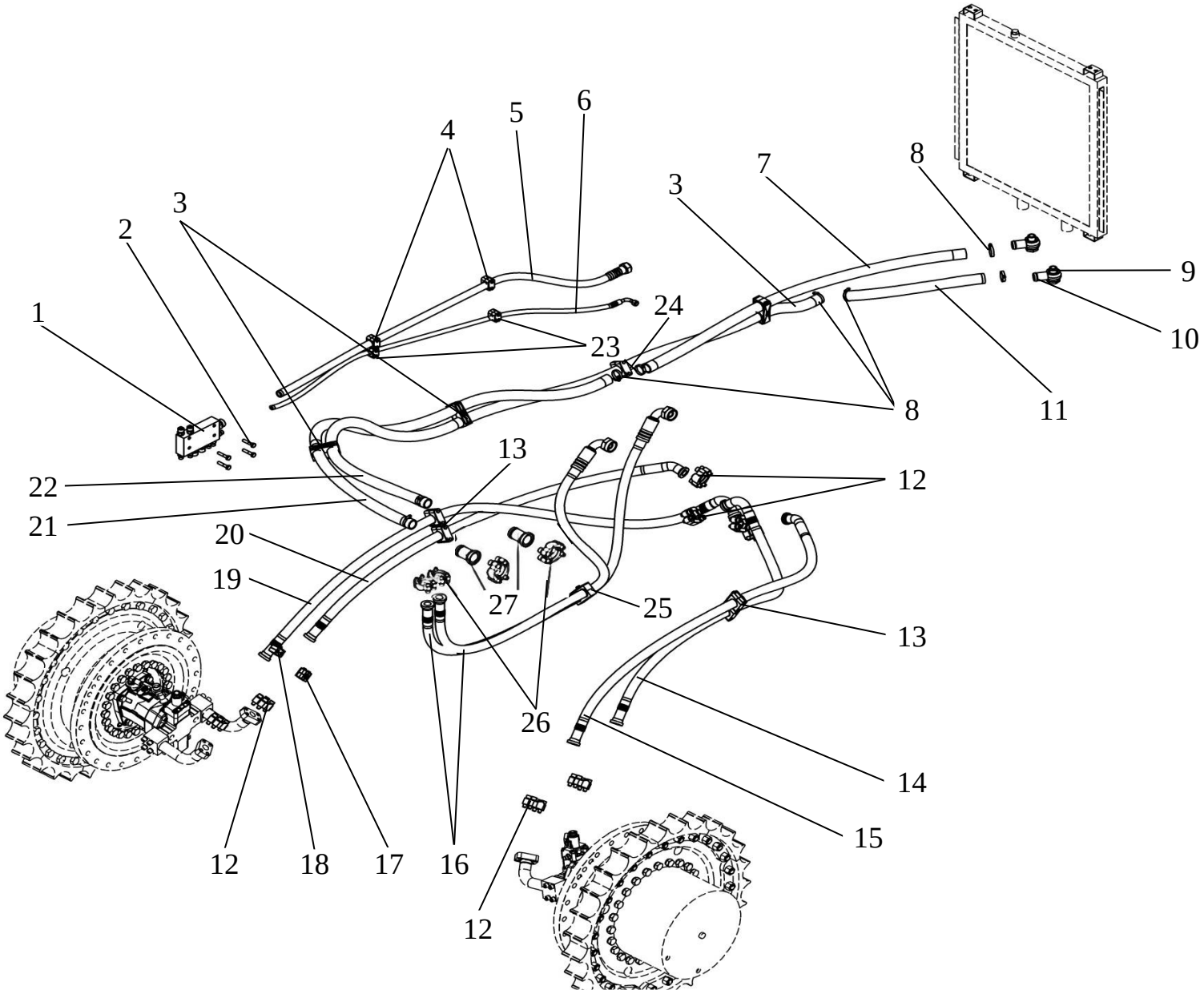

Рис.15 - Гидросистема трансмиссии

Плита гидромоторов			
Поз.	**Наименование**	**Кол.**	**Каталожный номер**
1	Ниппель-манометр SMK15-G1/4-PC	2	008665
2	Плита гидромоторов	1	023621
3	Кольцо уплотнительное WN-05	1	015771
4	Штуцер	1	029135
5	Штуцер	5	029073
6	Кольцо уплотнительное WN-02	5	015770
7	Кольцо уплотнительное WNM22N	2	015777
8	Штуцер	2	029072

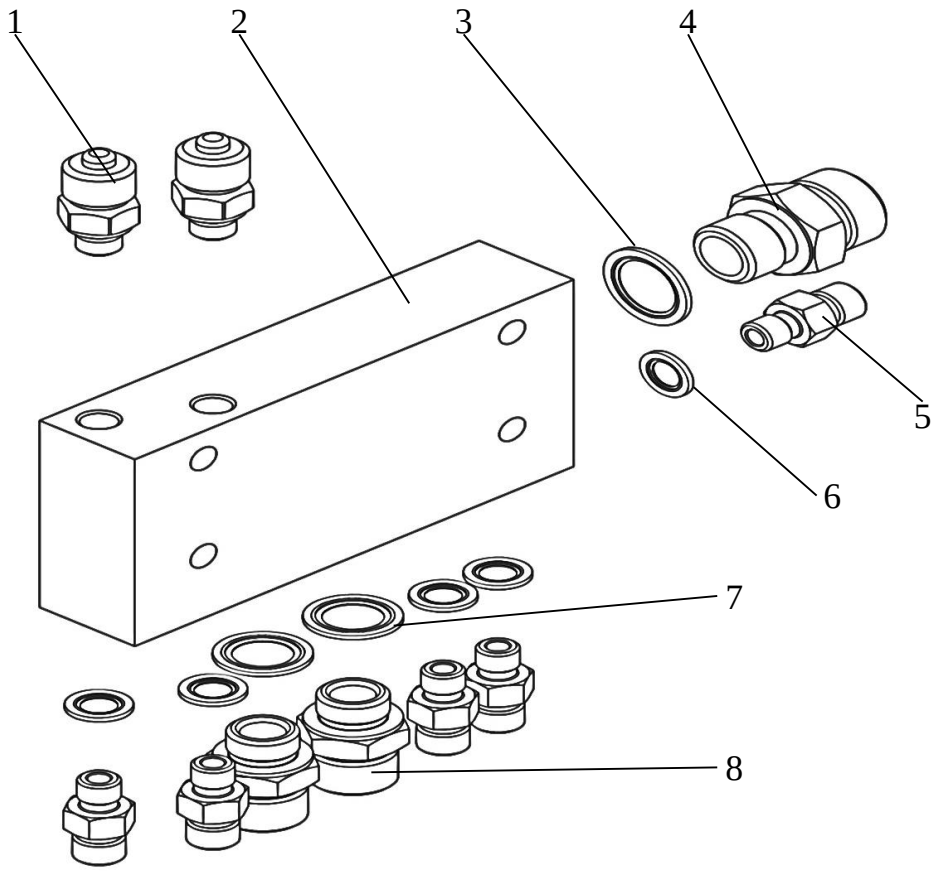

Рис.16 - Плита гидромоторов

Установка бортового редуктора (цельное колесо, левый борт)

Поз.	Наименование	Кол.	Каталожный номер
1	Болт М20*60 8.8	16	011006
2	Ступица	1	013809
3	Редуктор РМС 4500	1	008283
4	Кольцо уплотнительное WN-02	1	015770
5	Переходник	1	029073
6	РВД 8-215-900-13/13-М16*1,5/М16*1,5-У1	1	016739
	РВД 8-215-1750-13/13-М16*1,5/М16*1,5-У1 (правый борт)	1	051282
7	Фланец	1	052399
8	Винт М20*60 8.8	20	011154
9	РВД 16-250-800-13/13.90-М27*1,5/М27*1,5-У1	1	016311
	РВД 16-250-1750-13/ 13.90-М27*1,5/М27*1,5-У1 (правый борт)	1	016225
10	Штуцер	1	029057

Поз.	Наименование	Кол.	Каталожный номер
11	Кольцо 024-028-25-2-4	1	015683
12	Фланец	2	028363
13	Кольцо 034-040-36 ПУ	2	015700
14	Гидромотор Bosch	1	013725
15	Кольцо 010-014-25-2-2	1	055002
16	Штуцер	1	029041
17	Кольцо 030-034-25-2-4	1	015693
18	Пробка	1	024361
19	РВД 6-450-700-13/13.90-М16*1,5/М16*1,5-У1	1	054771
	РВД 6-450-1600-13/ 13.90-М16*1,5/М16*1,5 -У1 (правый борт)	1	054770
20	Винт М12*75 8.8	8	015667
21	Винт М16*45 8.8	4	010965
22	Кольцо 165-170-36-2-2	1	015759
23	Болт М20*1,5*62	24	010880

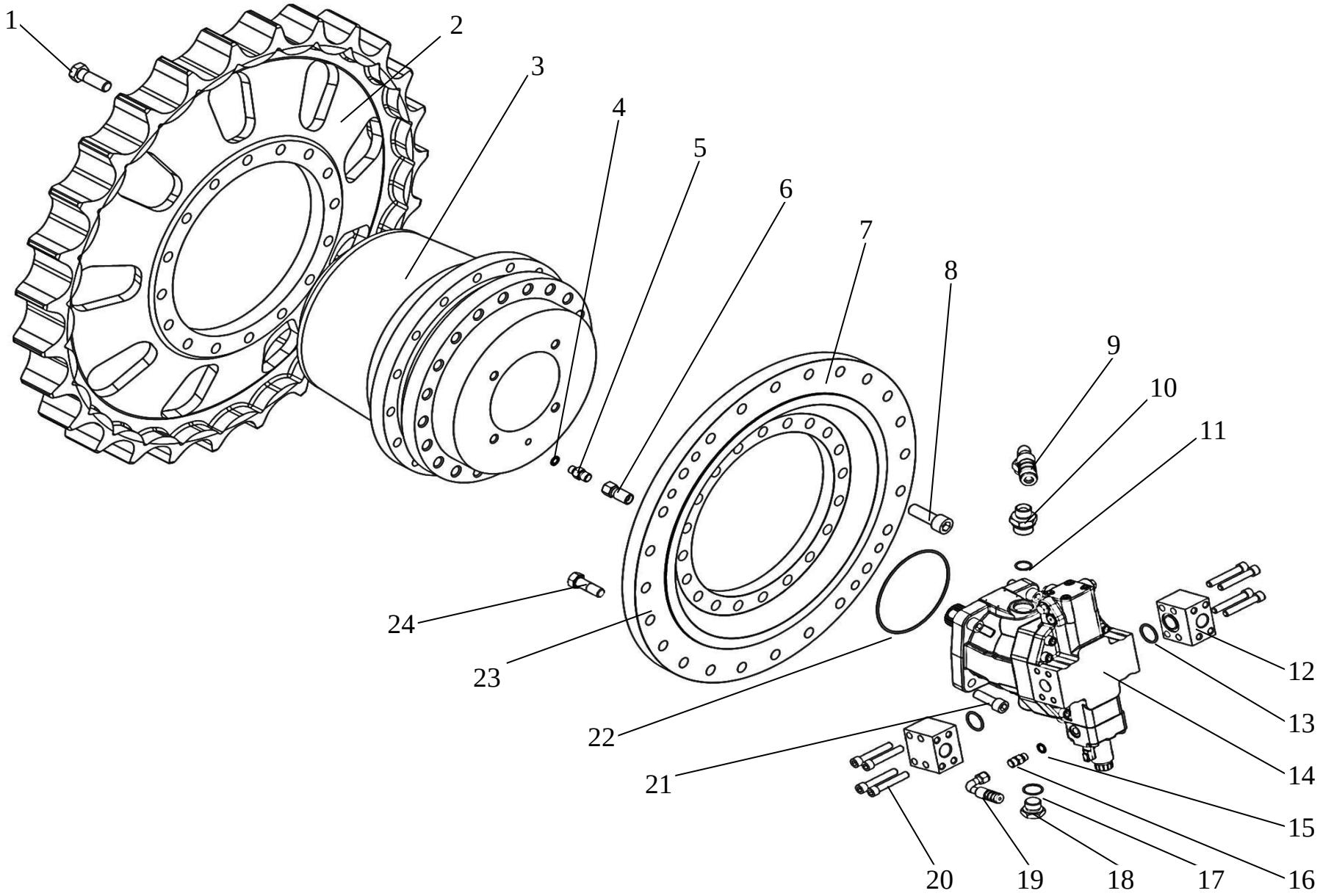

Рис.17 - Установка бортового редуктора

Установка бортового редуктора (составное колесо, левый борт)			
Поз.	**Наименование**	**Кол.**	**Каталожный номер**
1	Гайка М20*1,5 30326	54	018306
2	Сегмент 50-19-201	18	010335
3	Болт М20*1,5*62	54	010880
4	Ступица	2	025990
5	Проставка	1	024416
6	Фланец	1	028221
7	Винт М20*70 8.8	24	011156
8	Винт М20*60 8.8	36	011154

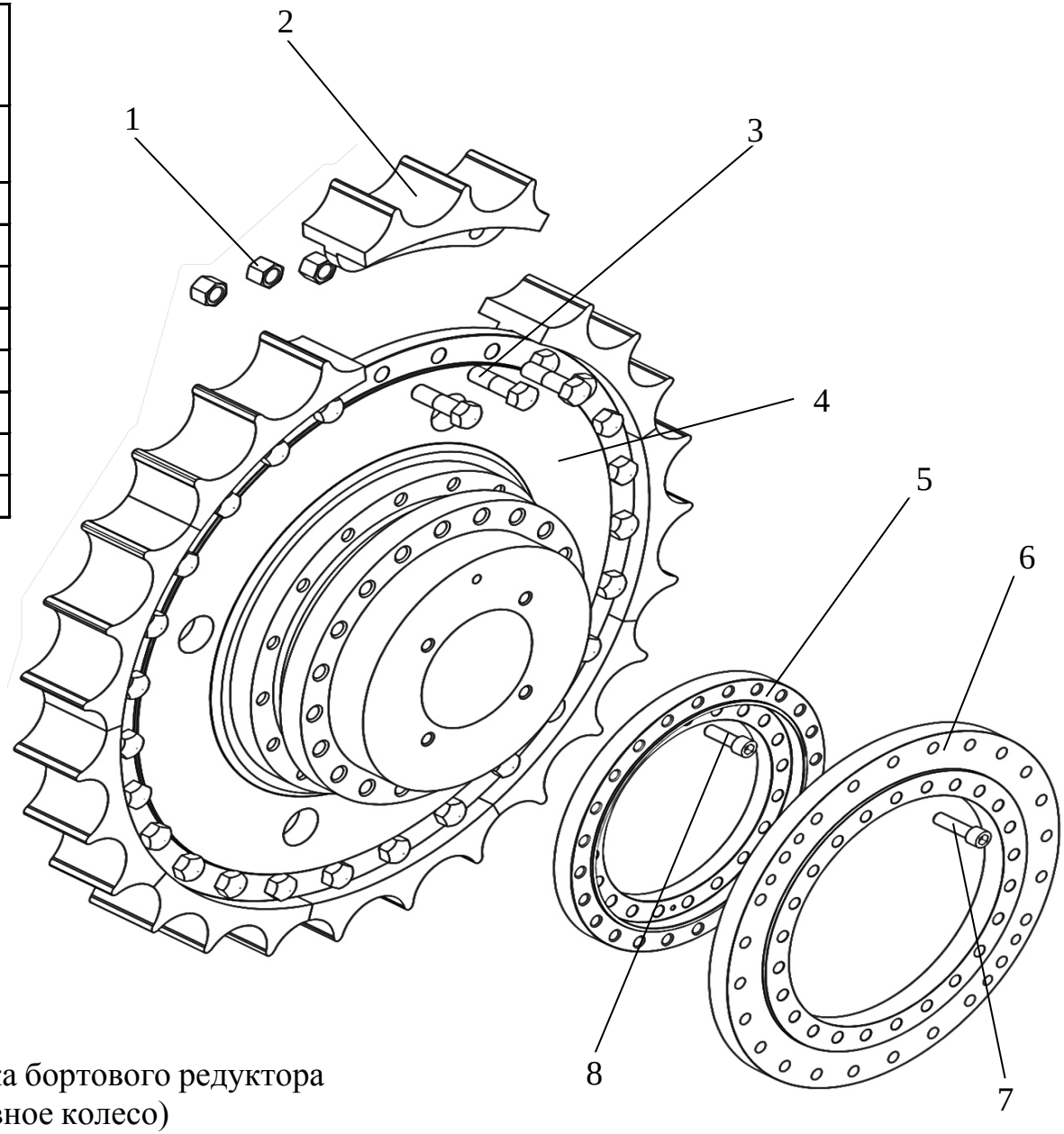

Рис.18 - Установка бортового редуктора (составное колесо)

Система охлаждения

Поз.	Наименование	Кол.	Каталожный номер
1	Заглушка 2108-3724330	4	015581
2	Заглушка 2108-5112090	8	015580
3	Щиток	1	029492
4	Болт М12*30 5.8	13	010924
5	Шайба 12.019	14	011478
6	Трубопровод	1	027138
7	Щиток	1	050694
8	Уплотнитель 2101-5604040-20	1	015583
9	Уплотнитель УЭТ-6107805	2	015584
10	Кран Маевского 1/4"	1	014603
11	Штуцер	1	029168
12	Кран шаровый НР-ВР 1/2"	1	008074
13	Штуцер	1	029071
14	Хомут 16-27	4	011433
15	Рукав	1	052353
16	Фланец в сборе	1	028213
17	Винт М10*30 8.8	4	011105
18	Крыльчатка 21-031	1	008085
19	Рукав	4	052149
20	Хомут 40-60/12	8	011454
21	Трубопровод	1	027139
22	Прокладка 500-1303245	1	051286

Поз.	Наименование	Кол.	Каталожный номер
23	Фланец в сборе	1	053334
24	Рукав	1	055016
25	Хомут 60-80/12	2	011456
26	Щиток	1	029493
27	Уплотнитель	1	015584
28	Амортизатор 700-40-4923	4	009089
29	Шайба 10.01.08кп.019	10	011475
30	Гайка М10	4	052412
31	Гайка М16	4	054989
32	Планка	2	023219
33	Втулка	4	018010
34	Шайба 12.01.019	3	011480
35	Решетка радиаторов	1	050471
36	Уплотнитель УЭТ-6107805	2	015584
37	Щиток	1	029488
38	Уголок	2	027381
39	Гайка М12	4	054987
40	Блок радиаторов	1	050470
41	Шайба	6	011546
42	Гайка М10	2	055017
43	Болт М8*16 8.8	6	050473
44	Стяжка	2	026005

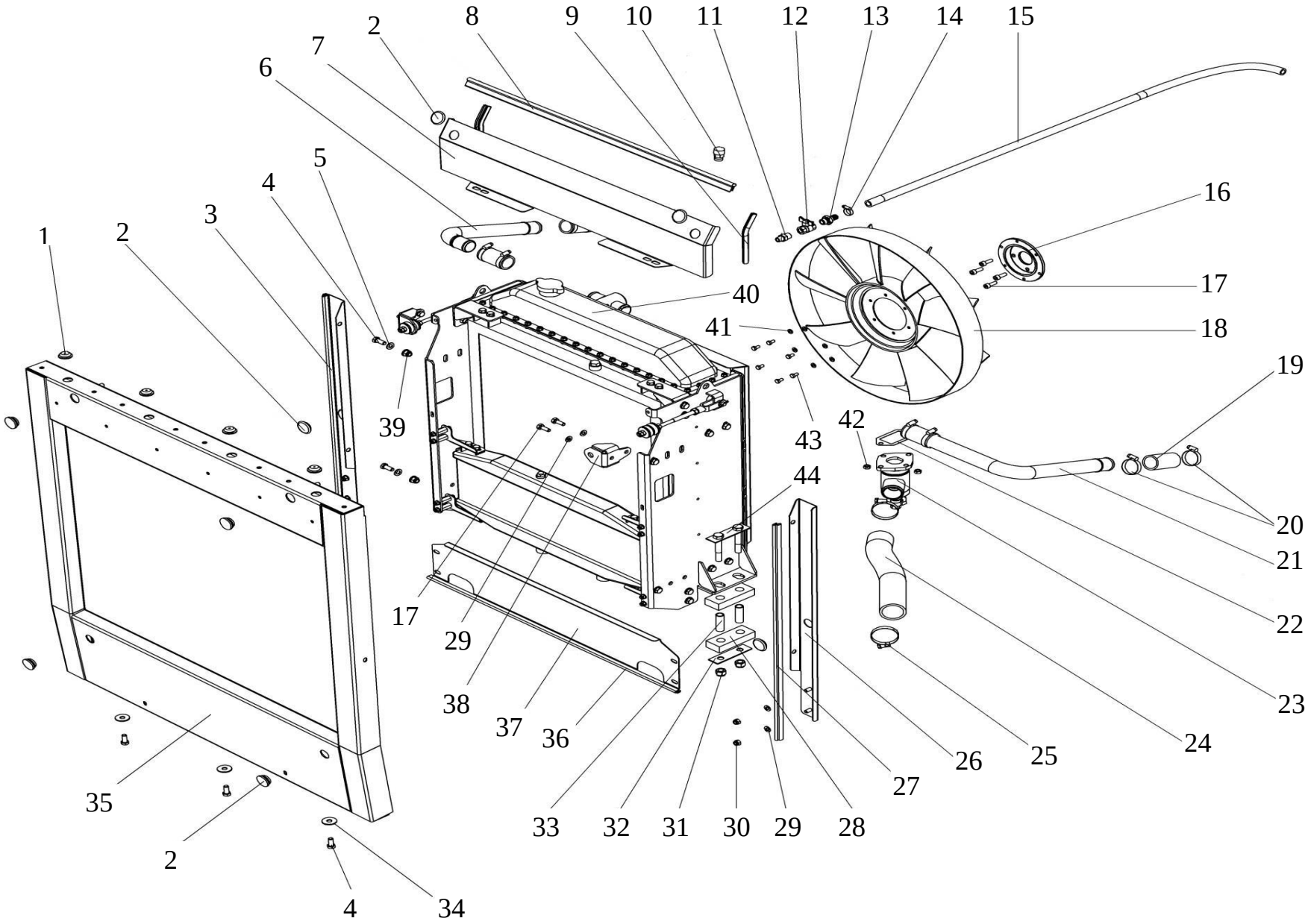

Рис.19 - Система охлаждения

Блок радиаторов			
Поз.	**Наименование**	**Кол.**	**Каталожный номер**
1	Щиток	1	029479
2	Шайба 12.019	24	011478
3	Шплинт 3,2*22	2	011565
4	Палец	2	022808
5	Стяжка	2	050649
6	Кронштейн	4	020165
7	Болт М10*25 5.8	8	010894
8	Шайба 10.01.08кп.019	24	011475
9	Радиатор масляный 50К-1013010-04	1	008267
10	Кронштейн	2	020167
11	Радиатор масляный 50К-1013010-02	1	008266
12	Болт М10*20 5.8	8	010892
13	Кронштейн	2	020166
14	Проставка	8	024415
15	Гайка М8	18	052411
16	Болт М12*30 5.8	16	010924
17	Щиток	1	029478
18	Кронштейн	4	020136
19	Втулка	8	017975
20	Амортизатор 700-40-4915	8	009088

Поз.	**Наименование**	**Кол.**	**Каталожный номер**
21	Диффузор	1	018661
22	Патрубок	1	053121
23	Болт М8*20 5.8	4	011073
24	Шайба 8.01.08кп.019	20	011546
25	Гайка М12	6	054987
26	Гайка	2	050650
27	Тройник	1	026182
28	Радиатор водяной 64-08.320К	1	053593
29	Планка	4	009888
30	Гайка М10	8	052412

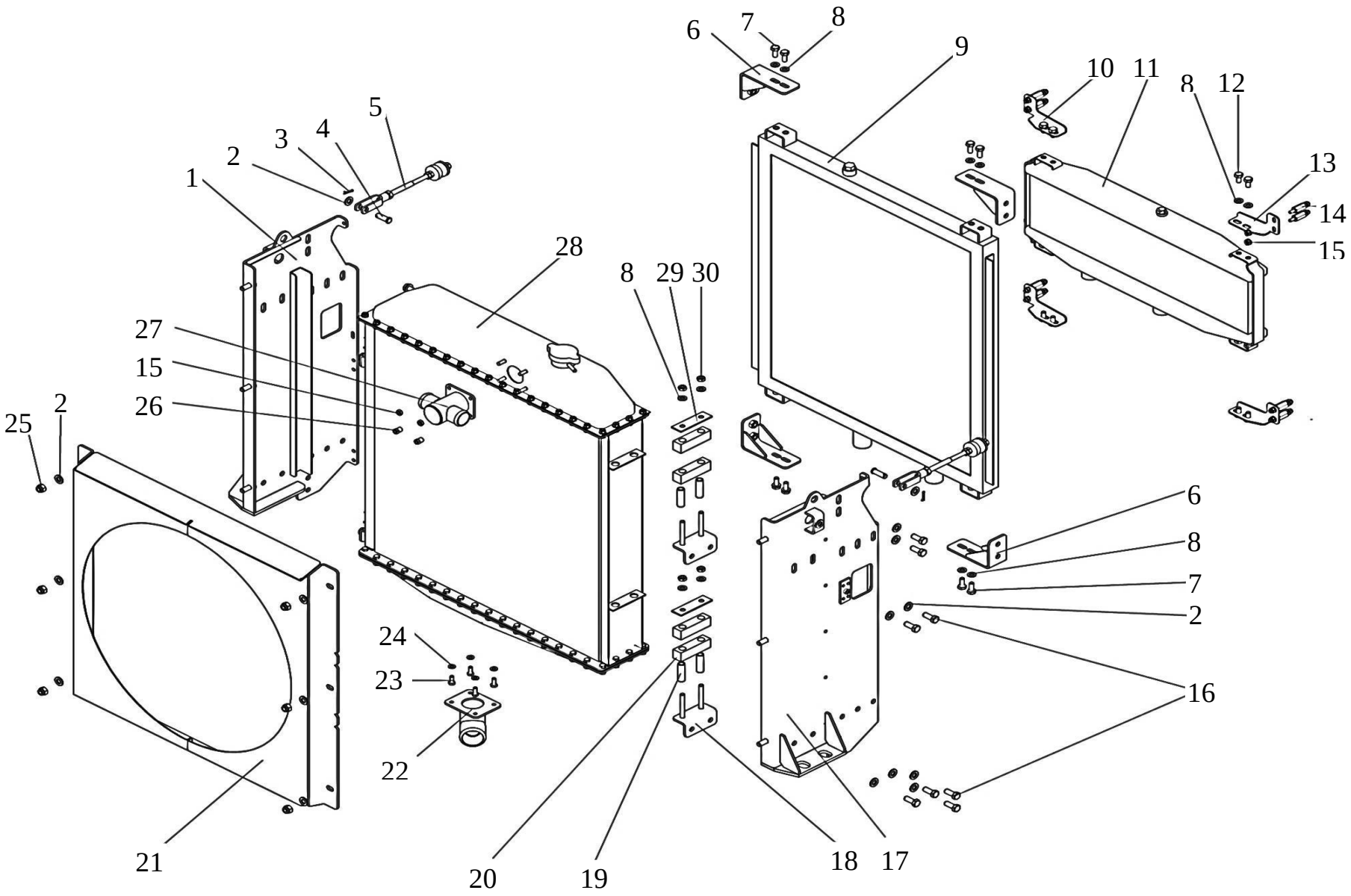

Рис. 20 - Блок радиаторов

Фланец в сборе			
Поз.	**Наименование**	**Кол.**	**Каталожный номер**
1	Фланец	1	053336
2	Кольцо 066-072-36-2-2	2	053237
3	Штуцер	1	029071
4	Кран шаровый НР-ВР 1/2"	2	008074
5	Стакан	1	053339
6	Крышка	1	053335

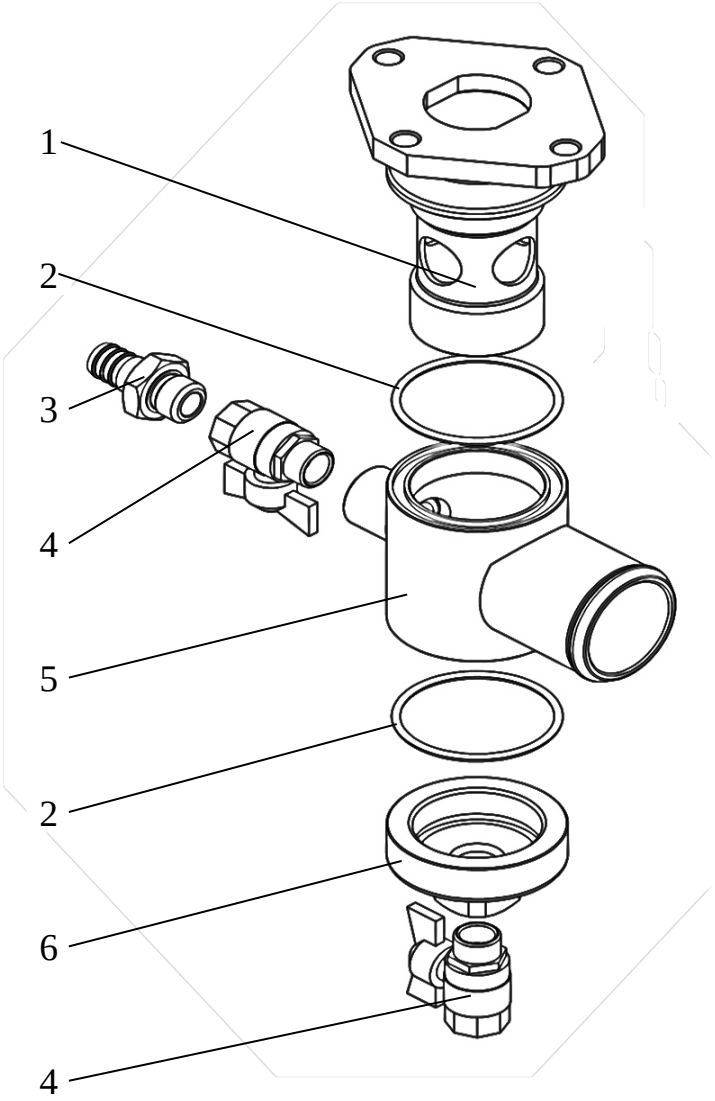

Рис.21 - Фланец в сборе

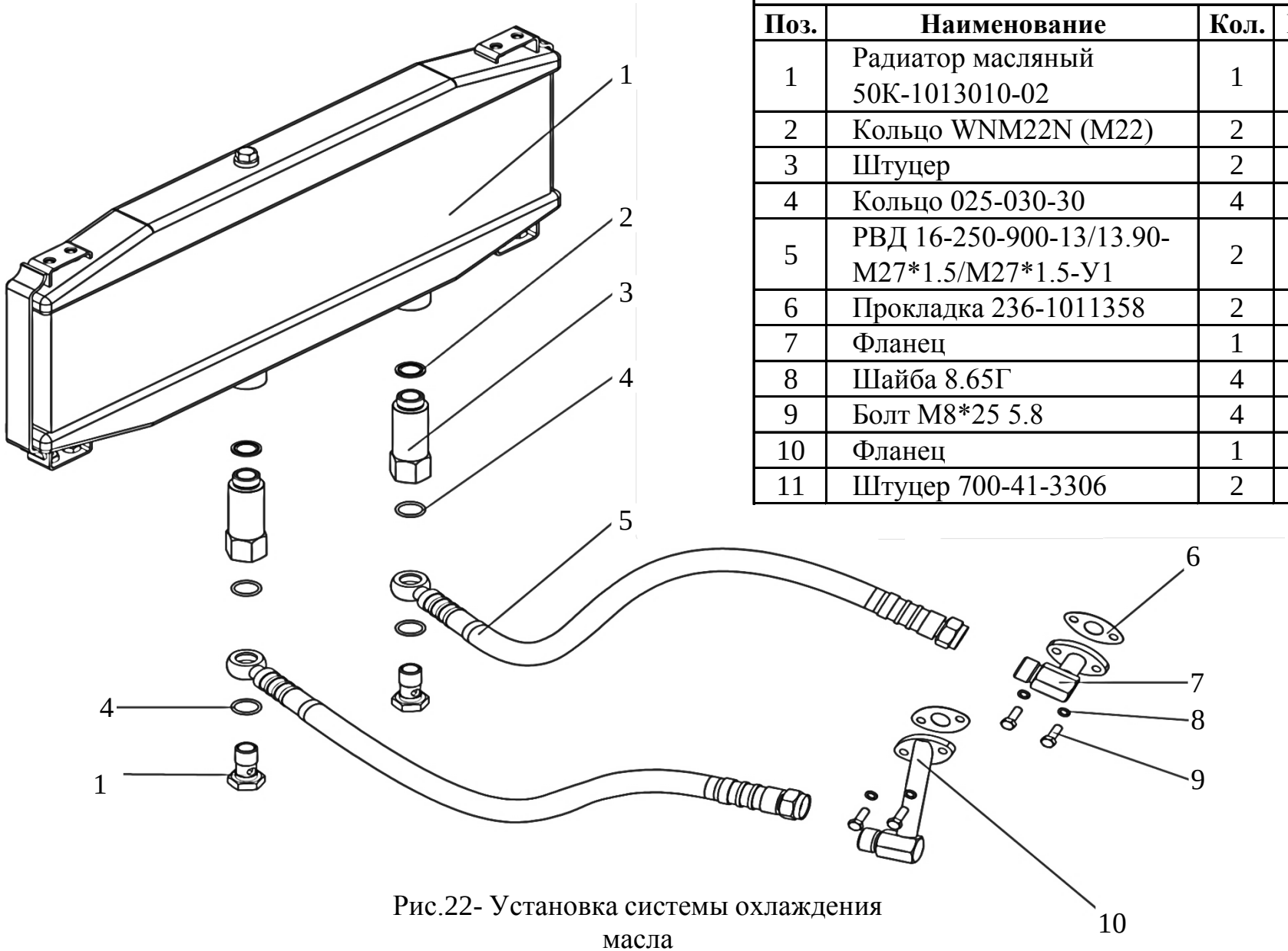

Установка СО масла			
Поз.	**Наименование**	**Кол.**	**Кат. номер**
1	Радиатор масляный 50К-1013010-02	1	008266
2	Кольцо WNM22N (M22)	2	015777
3	Штуцер	2	028988
4	Кольцо 025-030-30	4	015685
5	РВД 16-250-900-13/13.90-М27*1.5/М27*1.5-У1	2	016325
6	Прокладка 236-1011358	2	010182
7	Фланец	1	028175
8	Шайба 8.65Г	4	011544
9	Болт М8*25 5.8	4	011074
10	Фланец	1	028180
11	Штуцер 700-41-3306	2	010718

Рис.22- Установка системы охлаждения масла

Система впуска-выпуска воздуха

Поз.	Наименование	Кол.	Каталожный номер
1	Лента	2	050628
2	Шайба 10.01.08кп.019	35	011475
3	Шплинт 4,0*32	8	011569
4	Болт М10*25 5.8	6	010894
5	Лента	2	050627
6	Прокладка хомута 541121-1101115	2	008249
7	Хомут 97-104/25	1	053637
8	Труба	1	050547
9	Рукав 40*51,5-1,6	1	016786
10	Хомут 40-60	2	011440
11	Воздухозаборник	1	052404
	Воздухозаборник	1	054036
12	Хомут 187-200/30	2	051248
13	Мультициклон 51-05-216СП	1	009762
14	Переходник	1	050551
15	Хомут	1	011447
16	Хомут 130-150/12	4	011450
17	Патрубок угловой 5320-1109375	2	009884
18	Труба	1	050511
19	Фильтр воздушный 721.1109510-02	1	010747
20	Прокладка фланца 238Н-1008058	2	010183

Поз.	Наименование	Кол.	Каталожный номер
21	Болт М10*40 5.8	18	010901
22	Гайка М10	24	055006
23	Шайба 10 65Г	30	011476
24	Отвод	1	050544
25	Компенсатор	2	052359
26	Отвод	1	050629
27	Компенсатор 0.4859.424.0	1	008023
28	Болт М10*35 5.8	6	010899
29	Отвод	1	050549
30	Лента	4	020864
31	Палец	8	022740
32	Болт стяжной	4	017437
33	Прокладка 64227-1203020	1	008244
34	Датчик засоренности ДСФ-55	1	007679
35	Болт 332716	1	007851
36	Уплотнитель 4320-8101187	1	008411
37	Насадка воздуховода	1	053610
38	Кольцо уплотнительное 4320Я-1109435-10	1	008019
39	Глушитель	1	050545
40	Шайба 12.01.08кп.019	4	011483
41	Болт М12*30 5.8	4	010924
42	Экран	1	051673
43	Коллектор	1	050626

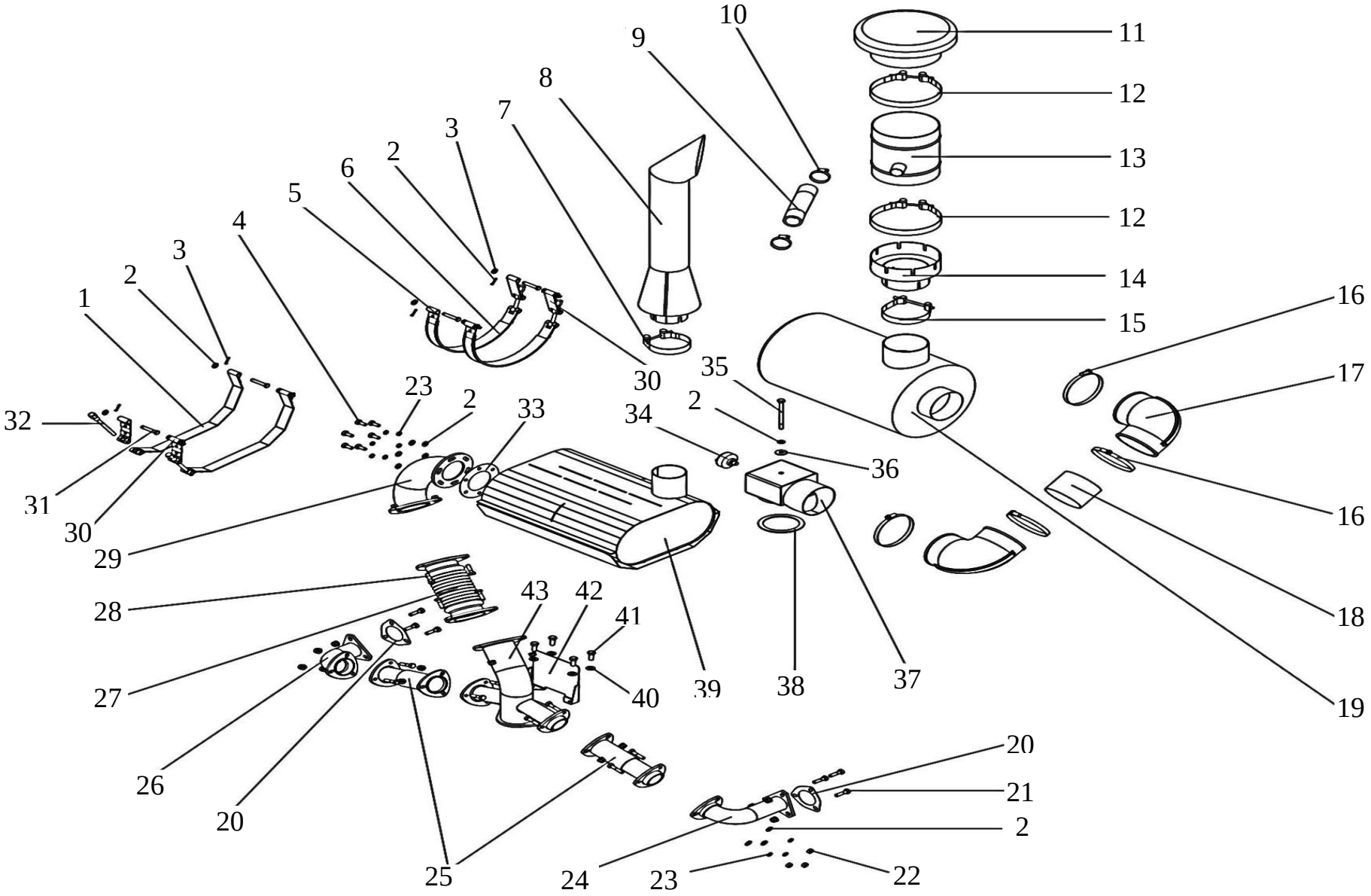

Рис.23 - Система впуска-выпуска воздуха

Топливная система			
Поз.	**Наименование**	**Кол.**	**Каталожный номер**
1	Бак топливный	1	017113
2	Шайба 16.01.019	6	011492
3	Болт М16*40 5.8	6	010962
4	Топливопровод подачи	1	052144
5	Болт М10*25 5.8	6	010894
6	Шайба 10.01.08кп.019	10	011475
7	Хомут	8	052148
8	Топливопровод обратки	1	026132
9	Кольцо	1	019555
10	Штуцер	1	029009
11	Болт 310239-П29	1	017422
12	Кольцо медное 40912 (d10)	3	009521
13	Болт 310096-П29	1	017420
14	Кольцо уплотнительное WNM14N	2	015774
15	Прокладка	8	052142
16	Гайка М10	4	055006
17	Хомут 10-16	4	011430
18	Фильтр грубой очистки топлива 51-70-148СП	1	010519
19	Гайка М8	2	055012
20	Кронштейн	1	020246
21	Подушка	6	050817
22	Болт М10*35 5.8	2	010897
23	Топлипровод 51-41-106	1	010393

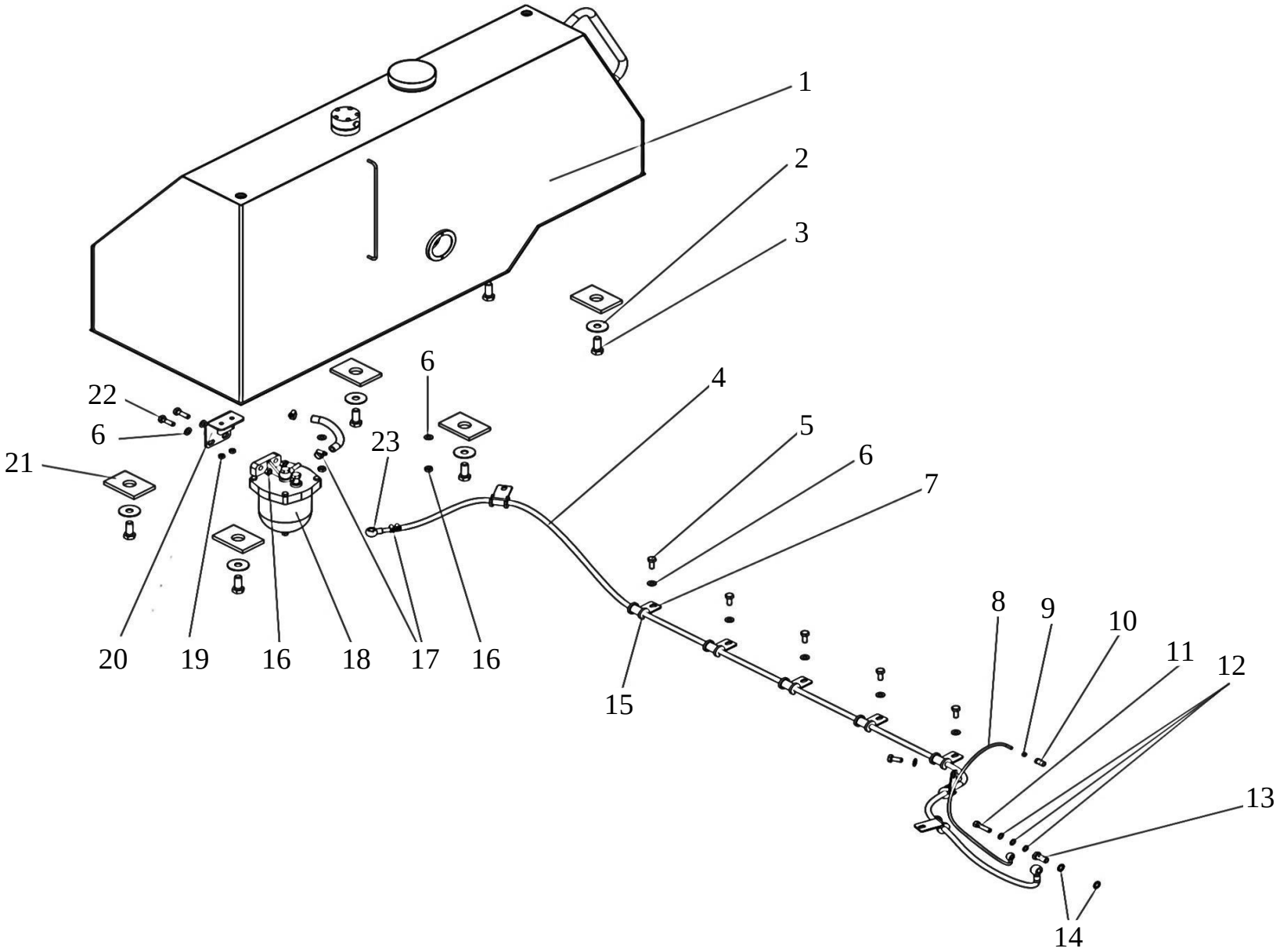

Рис.24 - Топливная система

Установка ПЖД на ЯМЗ-236			
Поз.	**Наименование**	**Кол.**	**Каталожный номер**
1	Труба	1	023042
2	Хомут 16-27	14	011433
3	Болт М8*25 5.8	8	011074
4	Шайба 8.65Г.019	8	011548
5	Шайба 8.01.08кп.019	10	011546
6	Патрубок	1	023044
7	Рукав 20*28*1,0 (L=70мм)	6	016780
8	Гайка М8	4	055012
9	Кронштейн	1	020316
10	Шайба 12.019	2	011478
11	Шайба 12.65Г.019	2	011485
12	Болт	2	017440
13	Кольцо уплотнительное WNM14N	2	015774
14	Болт 310096-П29	1	017420
15	Кольцо медное 40912 (d10)	3	009521
16	Болт 310239-П29	1	017422
17	Хомут 41627	2	010565
18	Топливопровод	1	026136
19	Патрубок	1	023039

Поз.	**Наименование**	**Кол.**	**Каталожный номер**
20	Хомут 10 мм	4	
21	Рукав 20*28*1,0 (L=120мм)	1	016780
22	Подогреватель предпусковой "Теплостар" 14ТС-10	1	008209
23	Патрубок	1	023034
24	Опора	1	022212
25	Хомут 40-60	1	011440
26	Хомут 25-40	1	011436
27	Труба гофрированная	1	
28	Патрубок	1	023032
29	Труба	1	026769
30	Хомут	2	028418
31	Шайба 8.01.019	2	011543
32	Втулка	1	018128
33	Болт	1	017481
34	Саморез М6	4	
35	Шайба 10.01.08кп.019	4	011475
36	Шайба 10.65Г.019	4	011476
37	Болт М10*25 5.8	3	010894
38	Плита переходная	1	023665

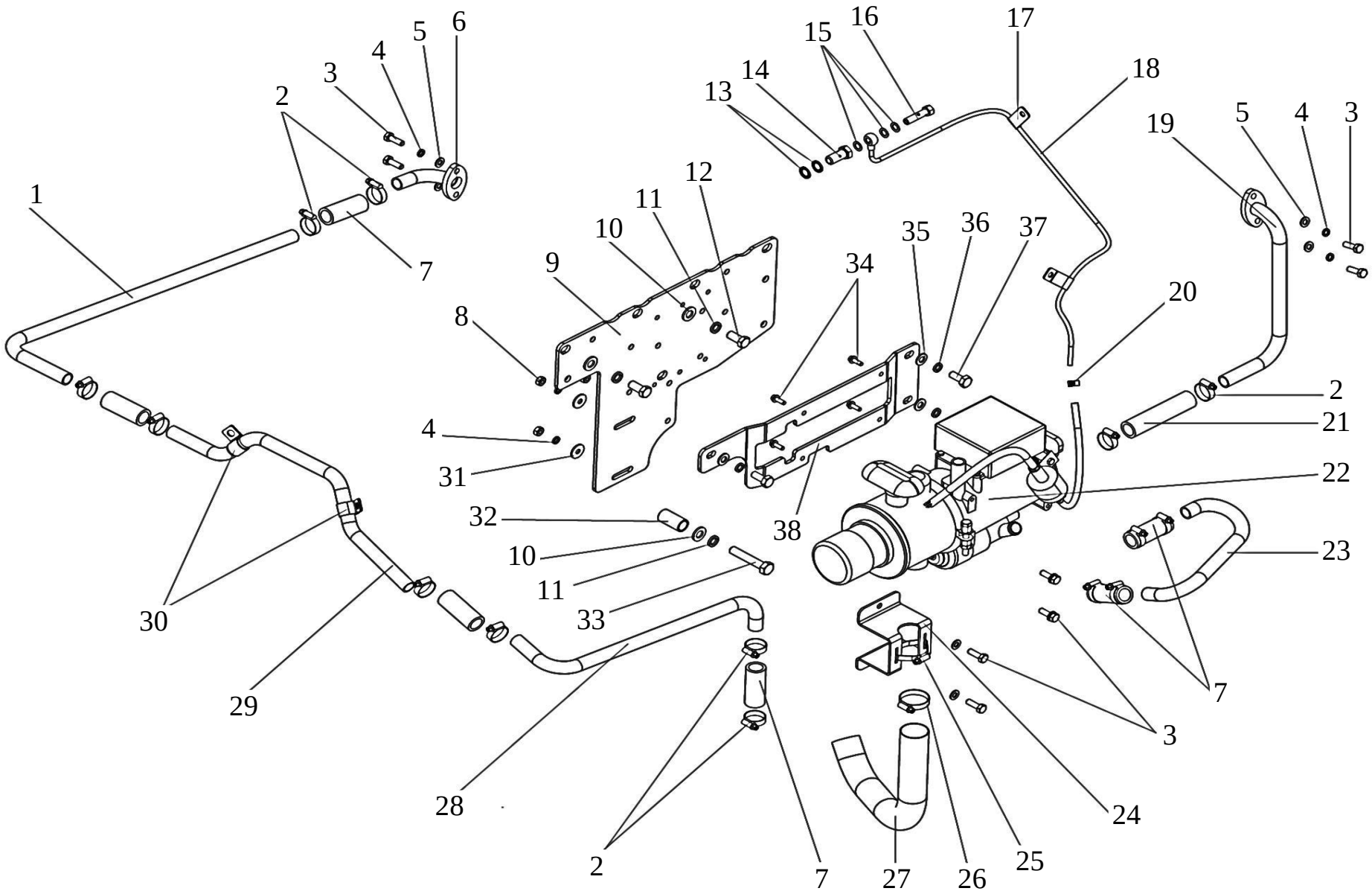

Рис.25 - Установка ПЖД на ЯМЗ-236

Бак топливный			
Поз.	**Наименование**	**Кол.**	**Каталожный номер**
1	Болт М6*12 5.8	1	011052
2	Датчик уровня масла 21083-3839210-03	1	007701
3	Фильтр топливного бака 50-25-264СП	1	010529
4	Линейка топливомерная	1	020888
5	Крышка топливного бака с ключом 06056	1	008089
6	Болт М6*40 5.8	5	011066
7	Датчик уровня топлива ДТ7.4-09-640-34	1	051602
8	Корпус бака	1	019665
9	Кольцо уплотнительное WNM16N	2	015775
10	Штуцер	1	029118
11	Кран шаровый ВР 1/2"	1	008071
12	Заглушка	1	018839
13	Кран шаровый угловой с полусгоном 1/2" (бабочка)	1	008076
14	Болт М6-6g*20 5.8	4	011055
15	Штуцер	1	029164
16	Крышка	1	020708
17	Прокладка МБС	2	024374

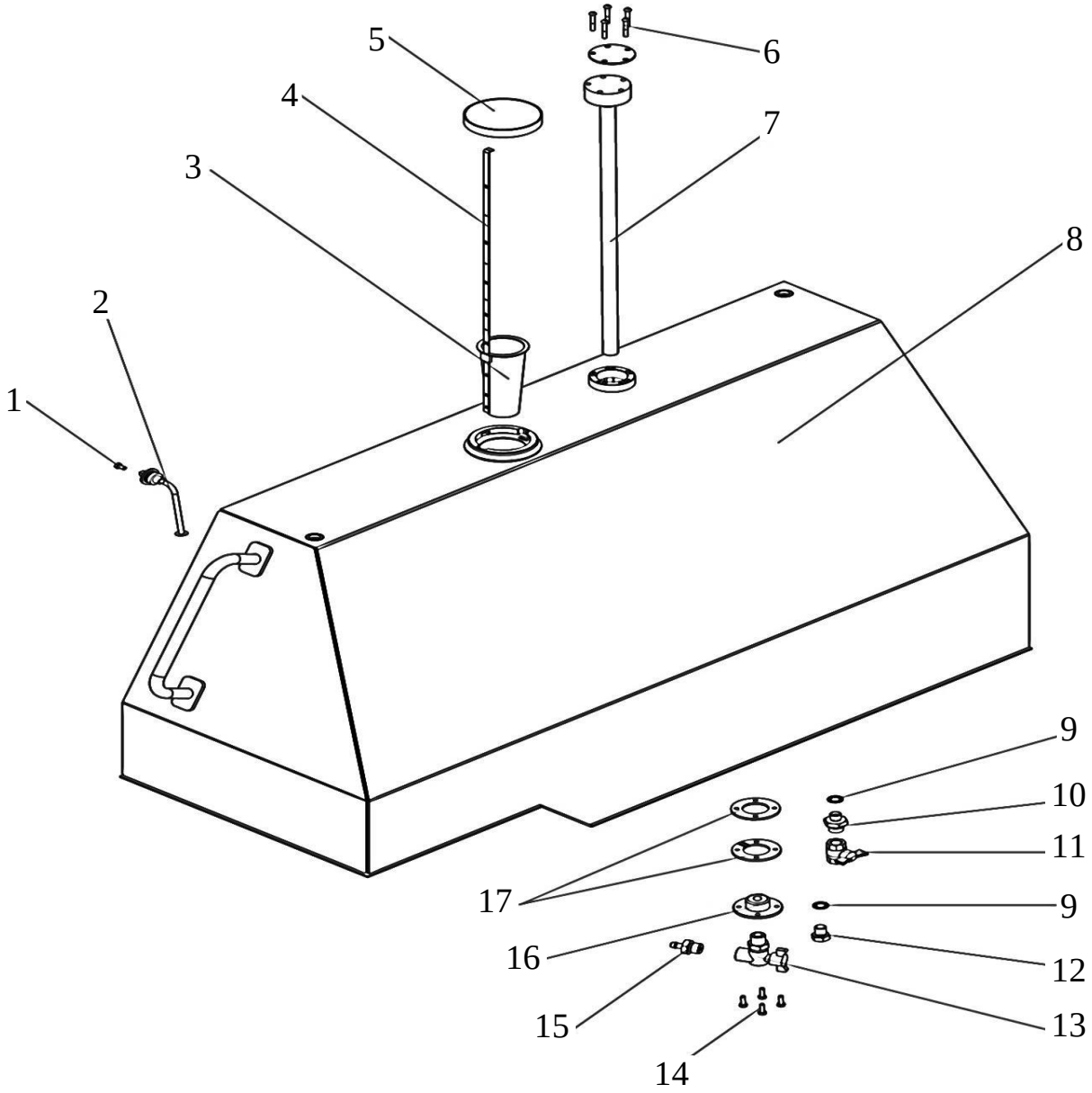

Рис.26 - Бак топливный

Управление топливоподачей двигателей ЯМЗ			
Поз.	**Наименование**	**Кол.**	**Каталожный номер**
1	Болт М10-6g*35 5.8	4	010899
2	Кронштейн	1	020219
3	Гайка М6	3	011297
4	Шайба 6.03.019	3	011540
5	Электромагнит остановки двигателя ЭМ19-04 (24В)	1	007719
6	Тяга	1	027209
7	Трос	1	050814
8	Болт М5*10 5.8	1	055011
9	Ось	1	013225
10	Шайба 8.01.08кп.019	1	011546
11	Шайба	1	054619
12	Винт М4*12	2	054999
13	Шплинт 3,2*22	2	011565
14	Ось	1	022528
15	Проушина	2	024482
16	Гайка М8	3	055012
17	Болт М6*16 5.8	5	011054
18	Актуатор	1	017077
19	Кронштейн мотор-редуктора	1	020028
20	Палец	1	022812
21	Рычаг	1	051750
22	Тяга	1	051753
23	Рычаг	1	054621
24	Ось	1	054620
25	Винт М3*6	1	055000
26	Болт М8*12 5.8	2	055001

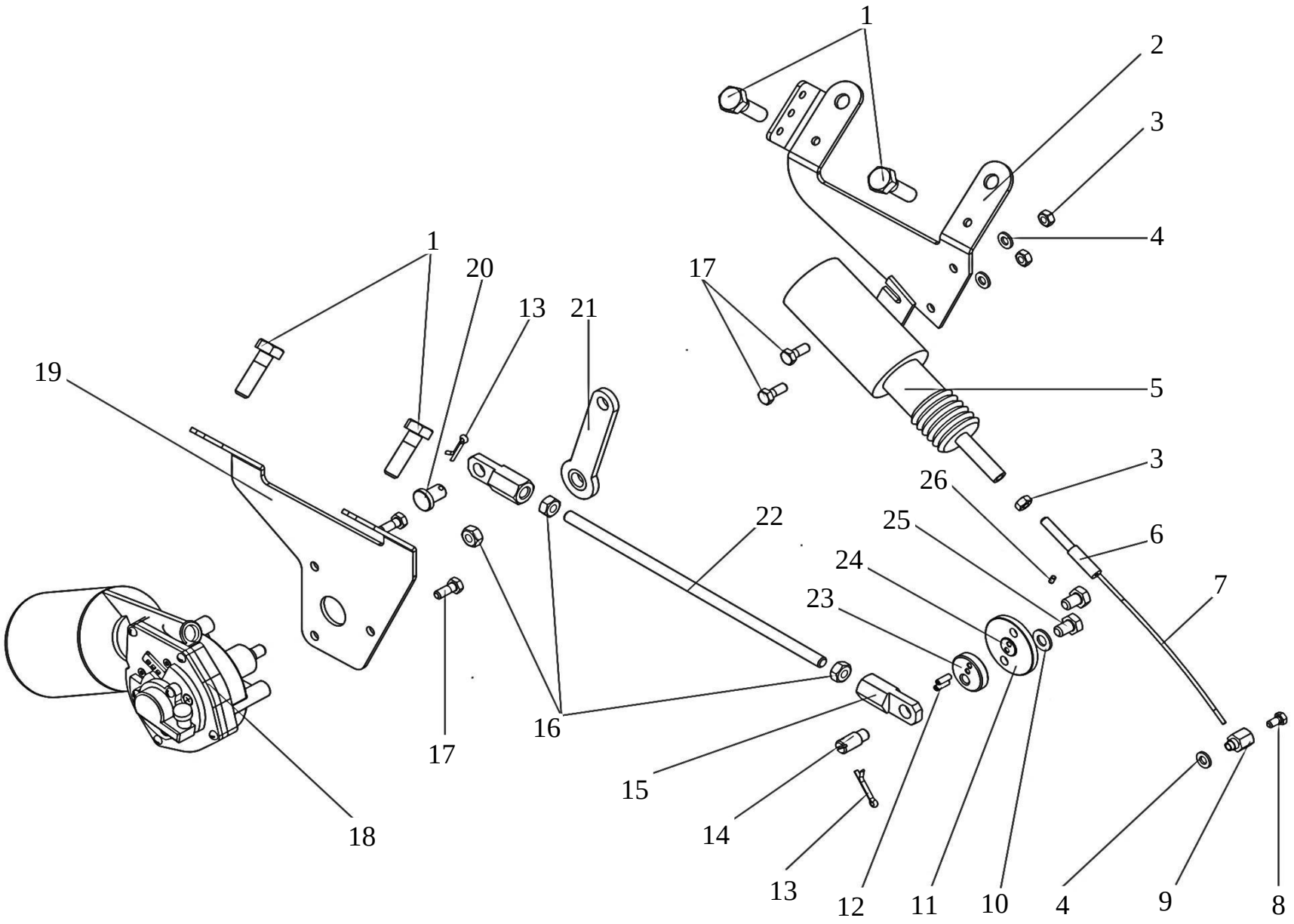

Рис.27 - Управление топливоподачей

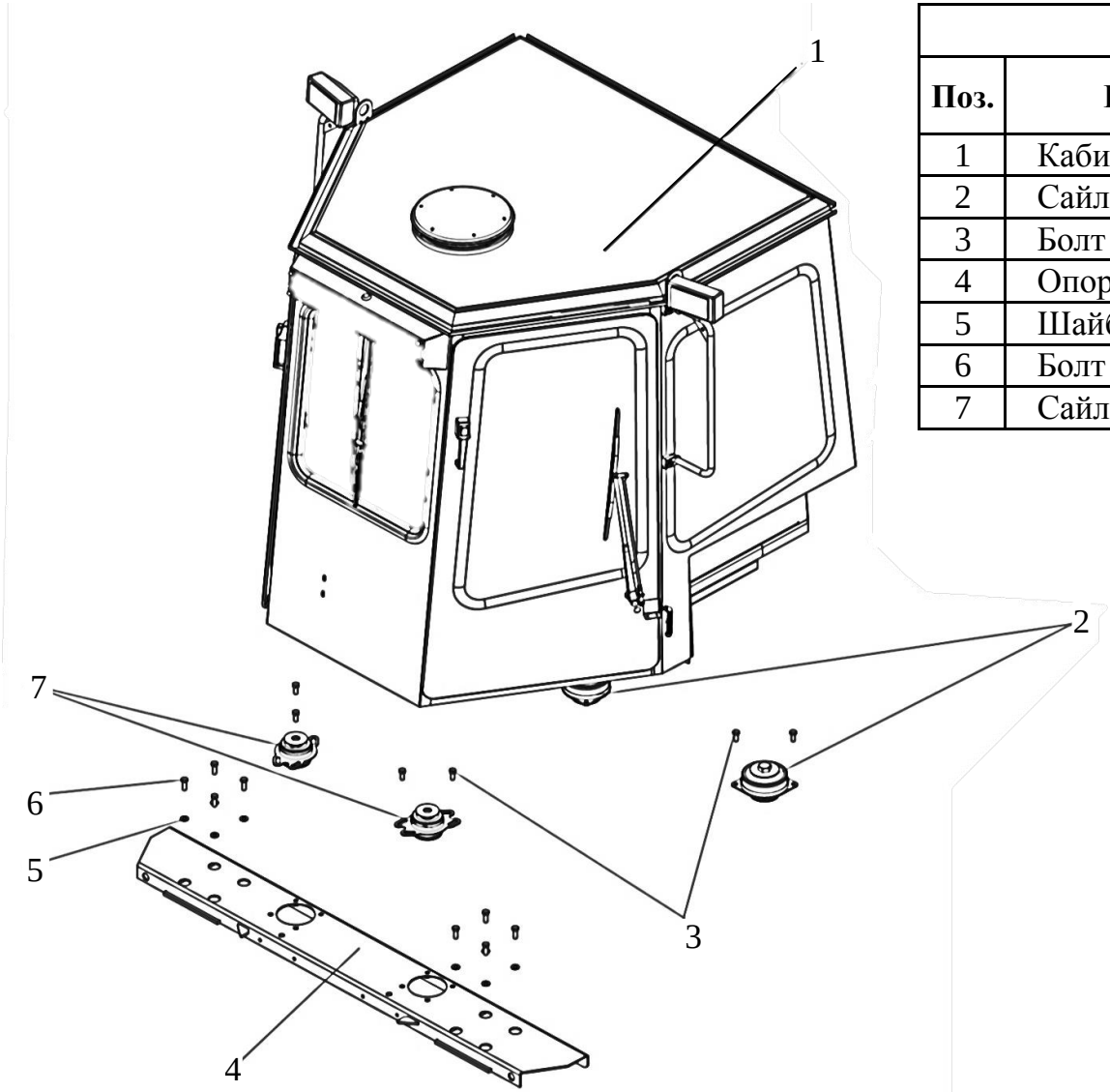

Рис.28 - Установка кабины

Установка кабины			
Поз.	**Наименование**	**Кол.**	**Каталожный номер**
1	Кабина	1	050421
2	Сайлентблок задний	2	025456
3	Болт М12*30 5.8	8	010924
4	Опора кабины передняя	1	022227
5	Шайба 12.01.08кп.019	8	011478
6	Болт М12*35 5.8	8	010925
7	Сайлентблок передний	2	025457

Кабина			
Поз.	**Наименование**	**Кол.**	**Каталожный номер**
1	Козырек	1	019507
2	Дверь правая	1	050686
3	Распределитель воздуха салонный 35-2210	1	008272
4	Фара головного света	3	028087
5	Вентилятор накрышный 02-0300-LD	1	007878
6	Маяк проблесковый С24-21-01	1	008113
7	Сигнал С314	1	007782
8	Шайба 8.01.08кп.019	2	011546
9	Фонарь освещения номерного знака ФП 131А	1	007815
10	Кронштейн	1	020441
11	Болт М8*16 5.8	2	011072
12	Шайба 10.01.08кп.019	6	011475
13	Болт М10*20 5.8	6	010892
14	Уплотнитель 700-40-9486	2	010495
15	Стеклопакет	1	050431
16	Стеклопакет (боковой)	2	025673

Поз.	**Наименование**	**Кол.**	**Каталожный номер**
17	Гофра S-образная КР-7	2	030261
18	Дверь левая	1	050685
19	Коврик	1	015797
20	Платформа в сборе	1	051229
21	Коврик	1	015796
22	Щиток передний	1	050610
23	Стеклопакет	1	008352
24	Гайка М10	4	011264
25	Заглушка 2108-3724330	1	015581
26	Шпилька М10*100.019	4	051237
27	Уплотнитель УЭТ-6107805	2	015584
28	Отбойник капота 2105-8402070	2	008169
29	Устройство пантографное стеклоочистителя 40.5205.800-01	2	008413

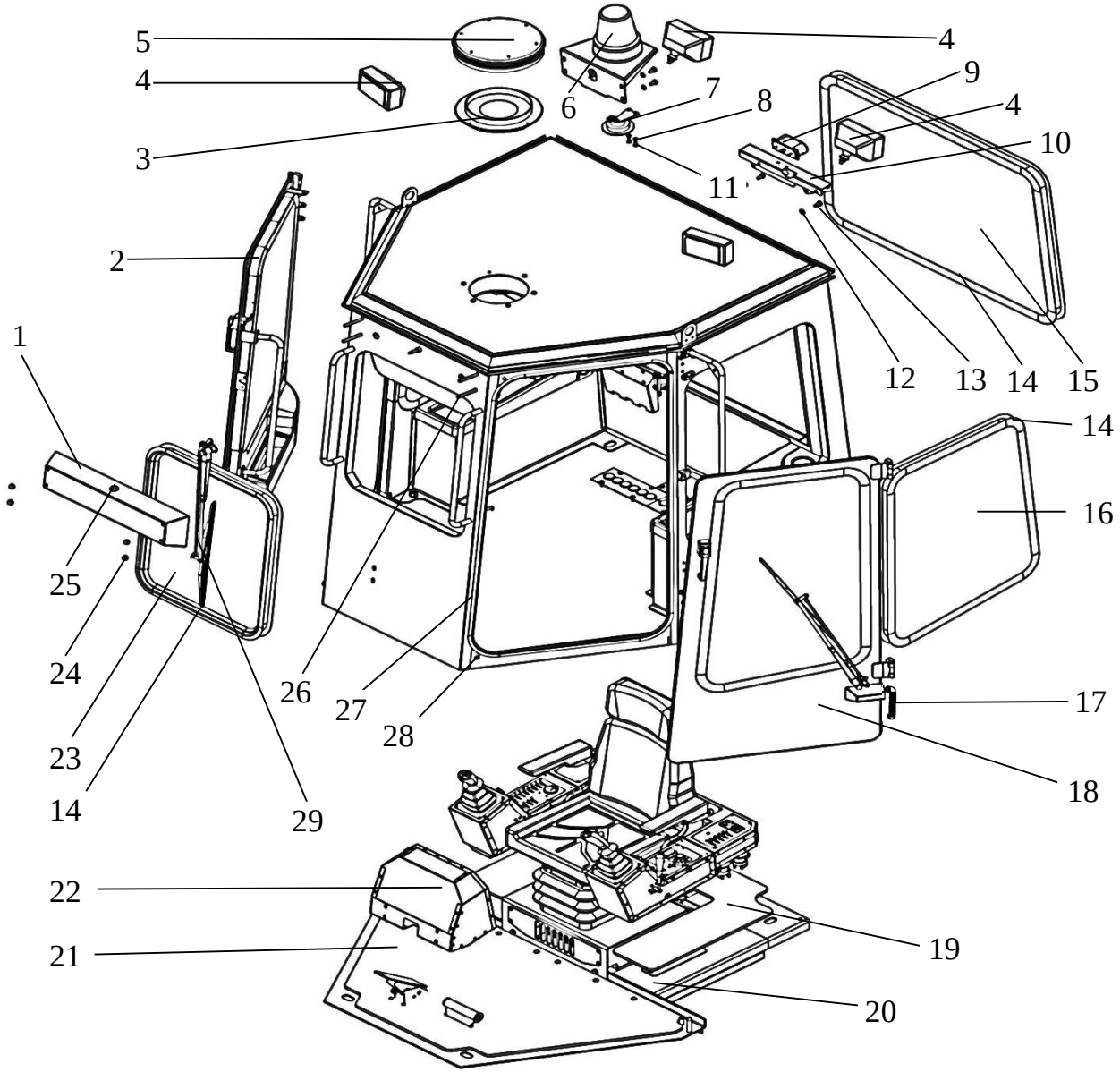

Рис.29 - Кабина

Кабина			
Поз.	**Наименование**	**Кол.**	**Каталожный номер**
30	Болт М8*70 8.8	2	055281
31	Кронштейн	2	054273
32	Болт М8*16 8.8	8	050473
33	Заглушка 2108-3724330	2	015581
34	Гайка М8	2	052411
35	Труба	1	026900
36	Болт М10*20 8.8	4	010912
37	Шайба 10.01.08кп.019	4	011475
38	Плафон освещения салона 3302 2302.3714	1	007753
39	Шайба 8.01.08кп.019	8	011546
40	Крышка	1	051859
41	Кронштейн	2	051757
42	Шайба 16.01.08кп.019	2	011496
43	Гайка М16	2	054989
44	Мотор-редуктор стеклоочистителей 4733730 24В/2,5	2	008122
45	Труба	1	026901

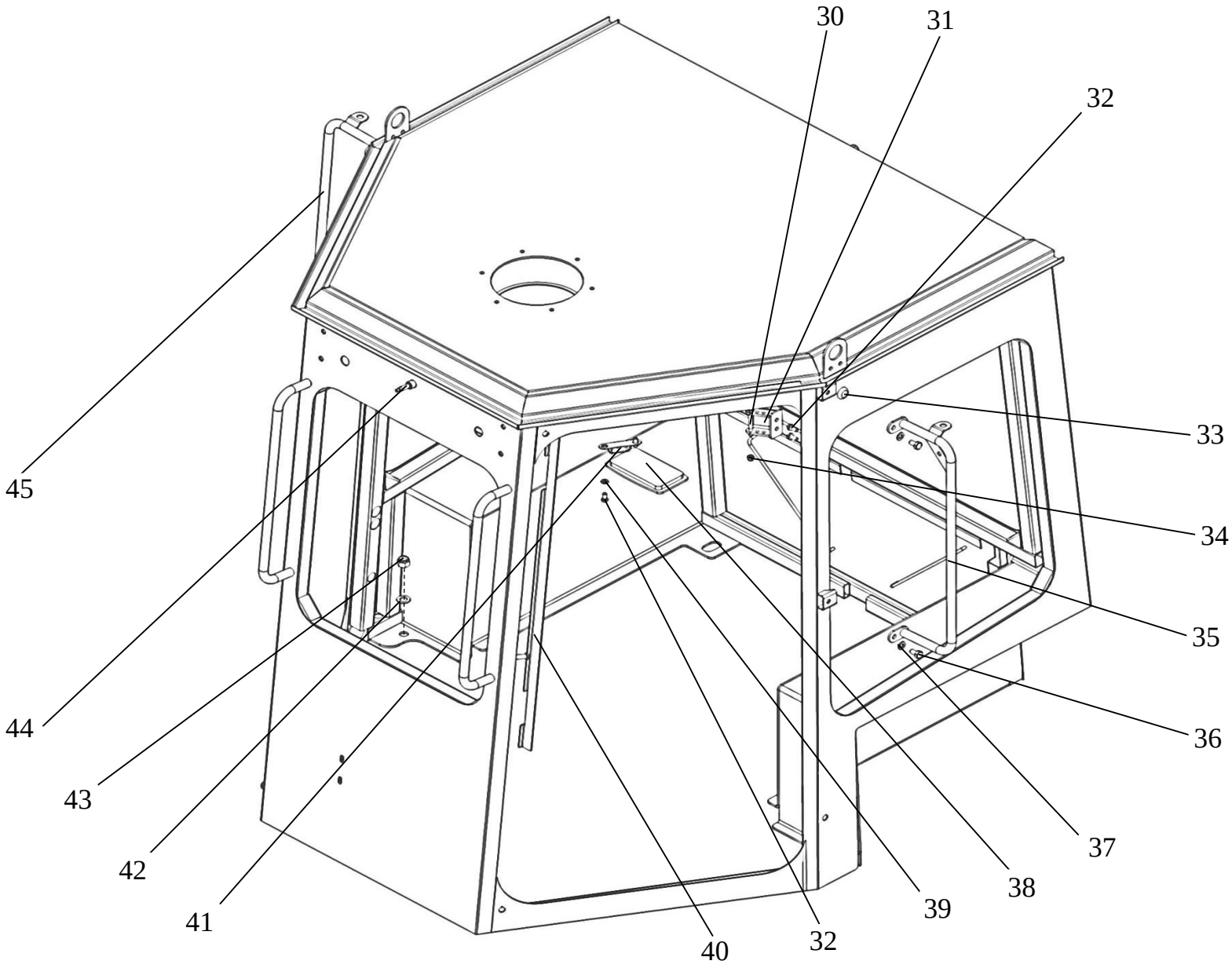

Рис. 30 - Кабина

Облицовка кабины			
Поз.	**Наименование**	**Кол.**	**Каталожный номер**
1	Облицовка передняя	1	050428
2	Облицовка правая	1	050430
3	Козырек солнцезащитный 3302-8204010-01	1	008001
4	Зеркало заднего вида 2103-8201008	1	007976
5	Облицовка	1	050426
6	Потолок	1	024322
7	Полка пластиковая правая	1	024187
8	Лоток книжный	1	021721
9	Облицовка задняя	1	050425
10	Облицовка	1	050427
11	Полка пластиковая левая	1	024186
12	Облицовка левая	1	050429
13	Заглушка 2108-5112090	1	015580

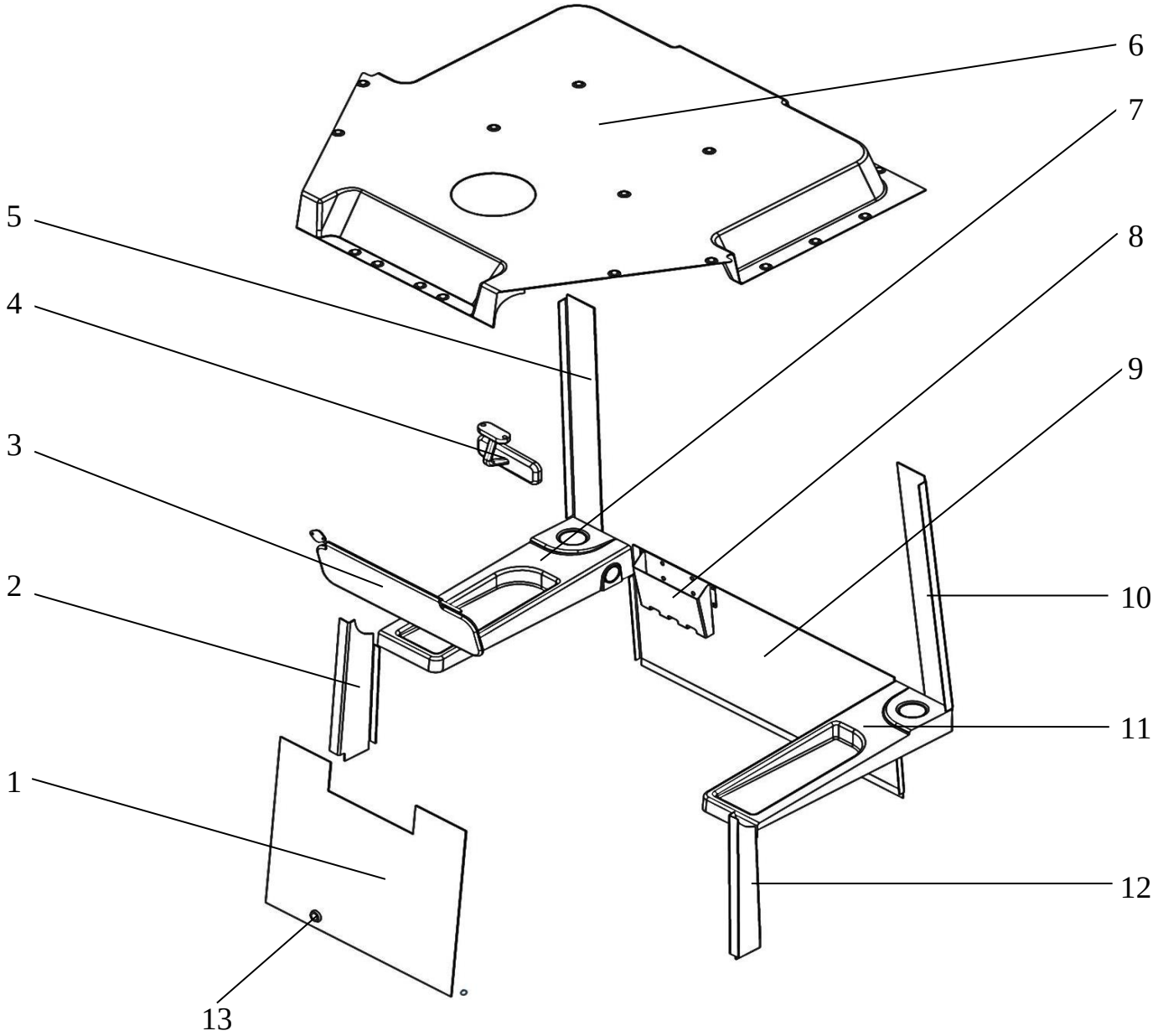

Рис.31 - Облицовка кабины

Дверь левая			
Поз.	**Наименование**	**Кол.**	**Каталожный номер**
1	Болт М8*90 8.8	1	053457
2	Упор газовый 2121 Finwhale (F=260 Н)	1	053857
3	Стеклопакет	1	025669
	Стекло дверное	1	025661
4	Уплотнитель стеклопакета 700-40-9486 (2852 мм)	1	010495
	Уплотнитель стекла дверного ПР-015 (2852 мм)	1	015586
5	Кант замок ПВХ №23 24-59-228-05 (2852 мм)	1	007993
6	Щетка стеклоочистителя 2101-2107 330мм	1	008486
7	Шплинт 1,6*15-001.019	3	055312
8	Шайба 6.01.08кп.019	4	011539
9	Болт М6*12 5.8	6	011052
10	Ручка 3151-6105150	1	008312
11	Шайба 5.01.08кп.019	1	055014
12	Палец	1	022827
13	Рычаг	1	025431
14	Рычаг стеклоочистителя 261.5205800-01	1	008321

Поз.	**Наименование**	**Кол.**	**Каталожный номер**
15	Тяга	1	027279
16	Замок	1	018873
17	Болт М8*25 5.8	2	011074
18	Крышка	1	020772
19	Каркас двери	1	050322
20	Утеплитель	1	050928
21	Саморез с пресс-шайбой 4,2*13 zn	10	011598
22	Панель	1	022936
23	Болт М10*20 5.8	4	010892
24	Шайба 10.01.08кп.019	4	011475
25	Мотор-редуктор стеклоочистителей 4733730 24В/2,5	1	008122
26	Гайка М8	1	052411
27	Строп	1	054205
28	Кожух	1	019368

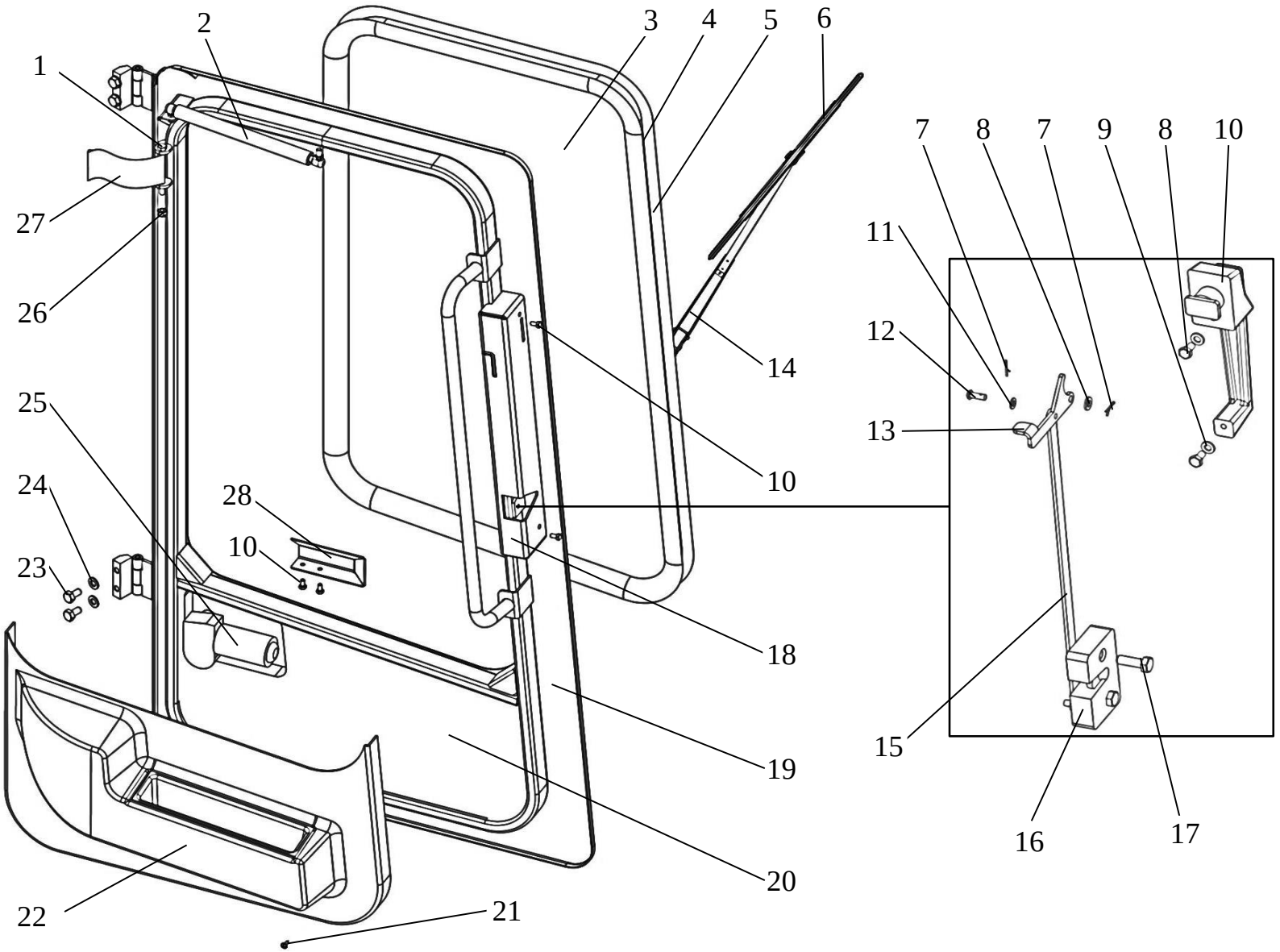

Рис.32 - Дверь левая

Дверь правая			
Поз.	**Наименование**	**Кол.**	**Каталожный номер**
1	Болт М8*90 8.8	1	053457
2	Упор газовый 2121 Finwhale (F=260 Н)	1	053857
3	Стеклопакет	1	025669
	Стекло дверное	1	025661
4	Уплотнитель стеклопакета 700-40-9486 (2852 мм)	1	010495
	Уплотнитель стекла дверного ПР-015 (2852 мм)	1	015586
5	Кант замок ПВХ №23 24-59-228-05 (2852 мм)	1	007993
6	Щетка стеклоочистителя 2101-2107 330мм	1	008486
7	Шплинт 1,6*15-001.019	3	055312
8	Шайба 6.01.08кп.019	4	011539
9	Болт М6*12 5.8	6	011052
10	Ручка 3151-6105150	1	008312
11	Шайба 5.01.08кп.019	1	055014
12	Палец	1	022827
13	Рычаг	1	025430
14	Рычаг стеклоочистителя 261.5205800-01	1	008321

Поз.	**Наименование**	**Кол.**	**Каталожный номер**
15	Тяга	1	027279
16	Замок	1	018873
17	Болт М8*25 5.8	2	011074
18	Крышка	1	020773
19	Каркас двери	1	050341
20	Утеплитель	1	050929
21	Саморез с пресс-шайбой 4,2*13 zn	10	011598
22	Панель	1	022937
23	Болт М10*20 5.8	4	010892
24	Шайба 10.01.08кп.019	4	011475
25	Мотор-редуктор стеклоочистителей 4733730 24В/2,5	1	008122
26	Гайка М8	1	052411
27	Строп	1	054205
28	Кожух	1	019369

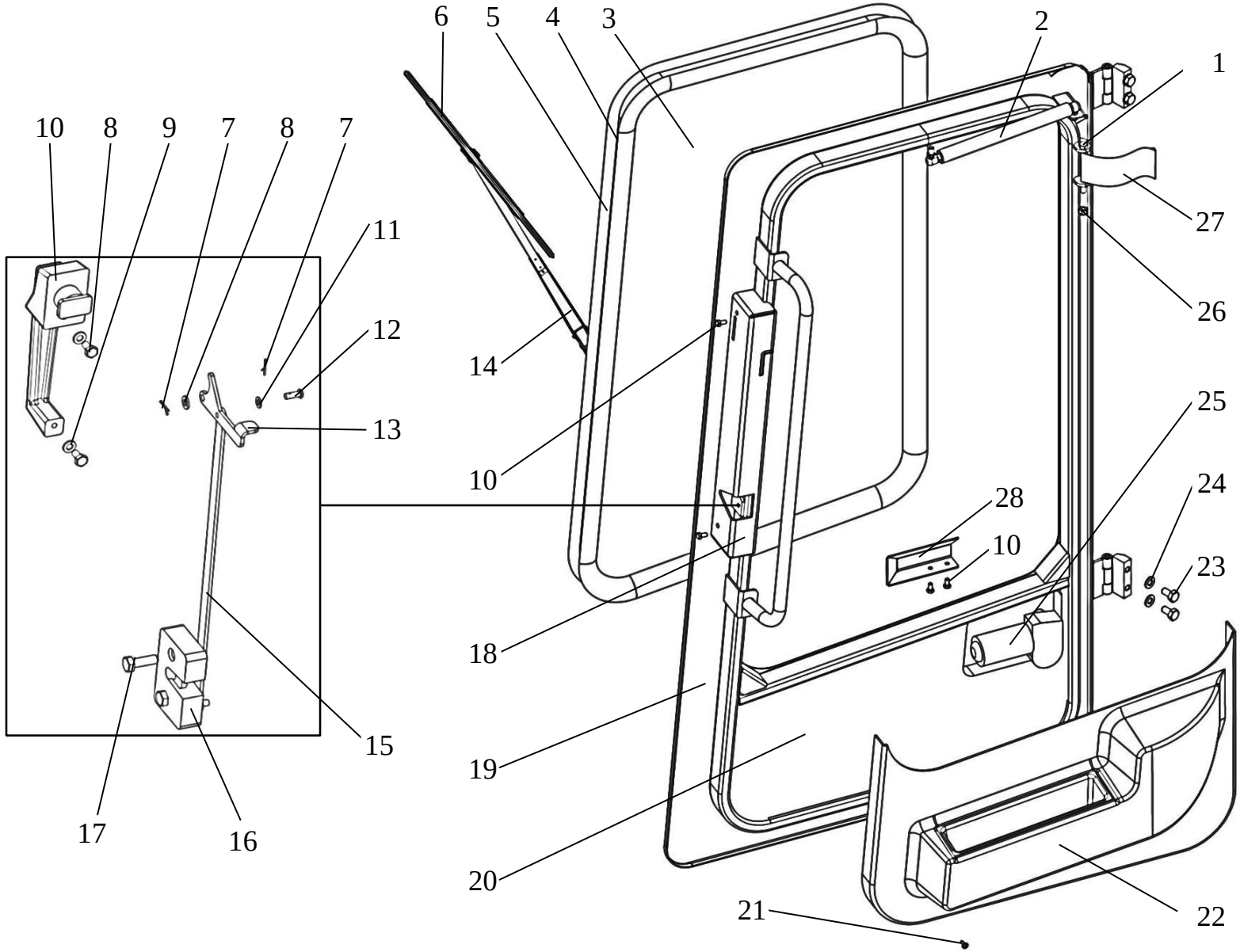

Рис.33 - Дверь правая

Платформа в сборе			
Поз.	**Наименование**	**Кол.**	**Каталожный номер**
1	Панель	1	022949
2	Шайба 10.01.08кп.019	10	011475
3	Болт М10*20 5.8	10	010892
4	Пластина	4	023473
5	Заглушка 2108-5112090	12	015580
6	Болт М8*20 5.8	17	011073
7	Шайба 8.01.08кп.019	12	011546
8	Пластина	1	050423
9	Крышка	1	051224
10	Платформа	1	050284
11	Панель	1	022948
12	Болт М16*55 5.8	2	010965
13	Упор	1	027595
14	Винт М8*20 4.8	3	011238
15	Педаль сцепления	1	023056

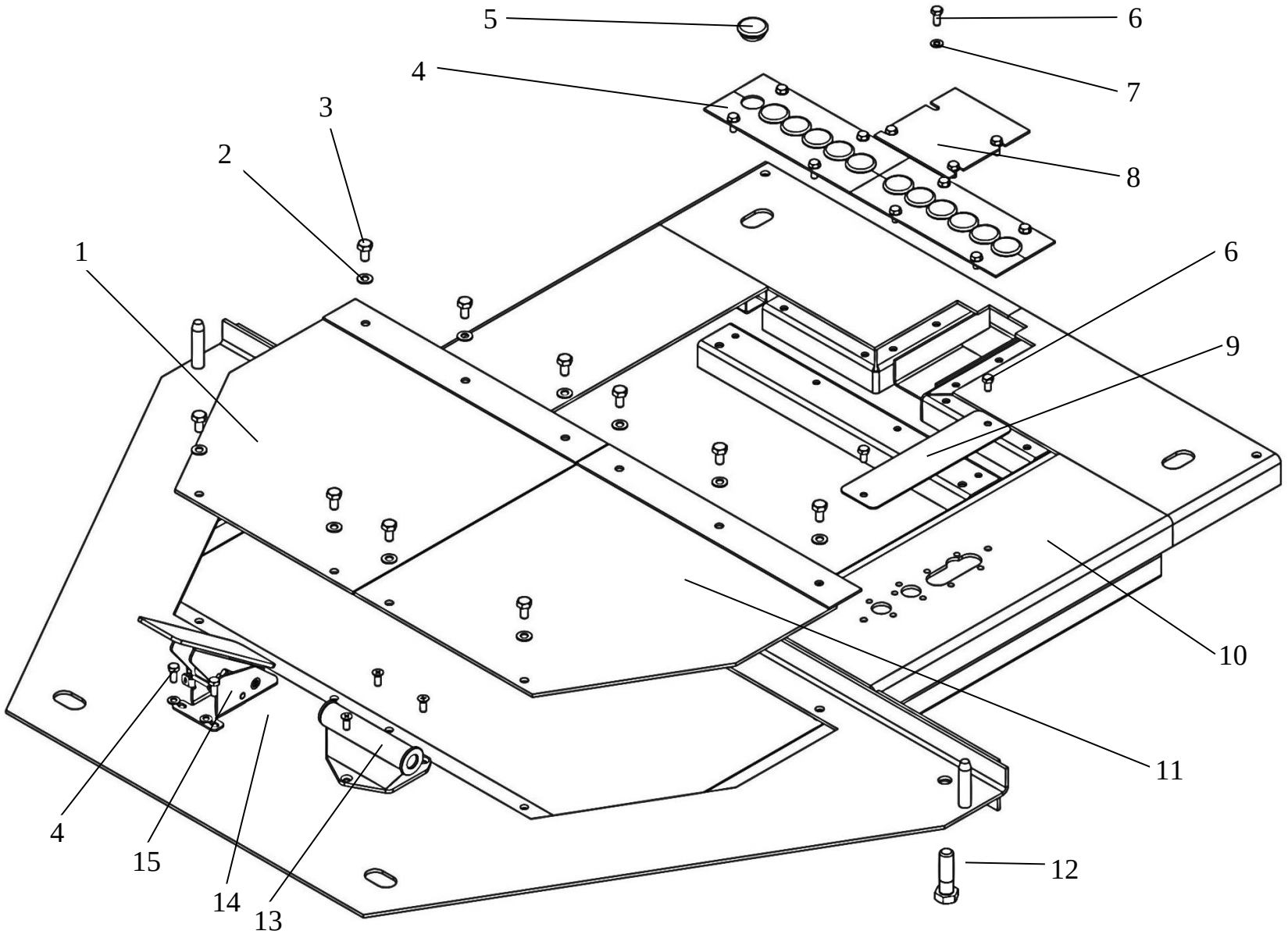

Рис.34 - Платформа в сборе

Отопитель			
Поз.	**Наименование**	**Кол.**	**Каталожный номер**
1	Болт М10*20 5.8	4	010892
2	Шайба 10.01.08кп.019	4	011475
3	Подставка	1	024131
4	Винт М8*20 4.8	4	011238
5	Крышка	1	020802
6	Отопитель ОС-4-24	1	008185
7	Болт М8*16 5.8	8	011073
8	Шайба 8.01.08кп.019	8	011475
9	Кронштейн	1	020435
10	Шайба 5.01.08кп.019	3	055014
11	Болт М5*12 5.8	3	055260
12	Трубопровод	1	027141
13	Зажим Stauff 325-25	1	051009
14	Гайка М8-6Н.5	2	011300
15	Крышка	1	051222
16	Хомут 16-27	4	011433
17	Рукав 16*25-1,6 (550 мм)	2	016778

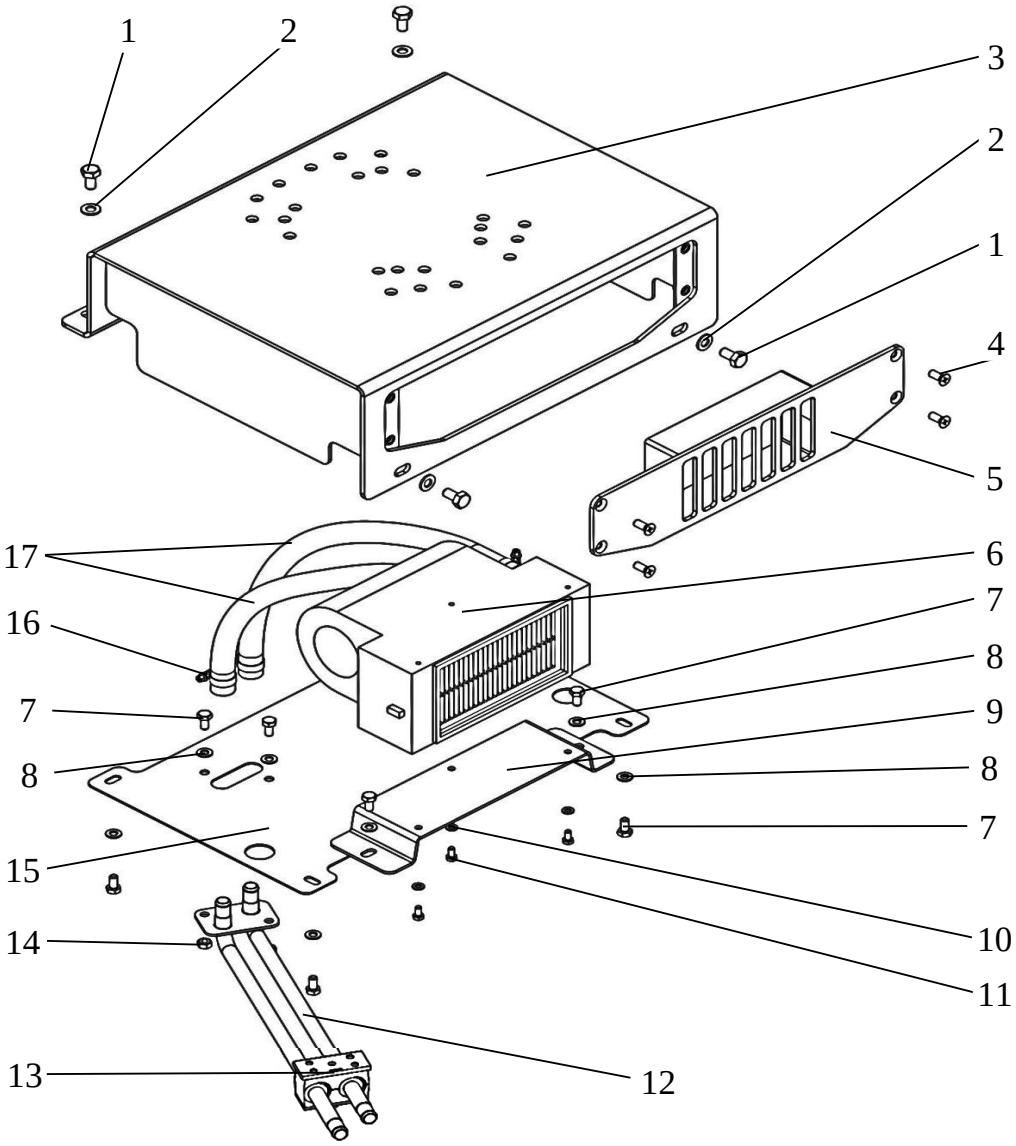

Рис.35 - Отопитель

Установка пультов			
Поз.	**Наименование**	**Кол.**	**Каталожный номер**
1	Пульт	2	024675
2	Сиденье Пилот F2001B/SM80X	1	008329
3	Винт М8*12 4.8	4	055264
4	Консоль задняя	1	019627
5	Траверса	2	026150
6	Ось	4	050280
7	Шайба	2	028565
8	Шайба 8.01.019	4	011543
9	Болт М8*20 5.8	12	011073
10	Пластина	2	023478
11	Винт самонарезающий 4,8*16	8	011596
12	Болт М10*20 5.8	8	010892
13	Шайба 10.01.08кп.019	8	011475
14	Болт М8*16 5.8	4	011072
15	Шайба 8.01.08кп.019	12	011546
16	Труба	2	026884
17	Винт М8*20 4.8	8	011239

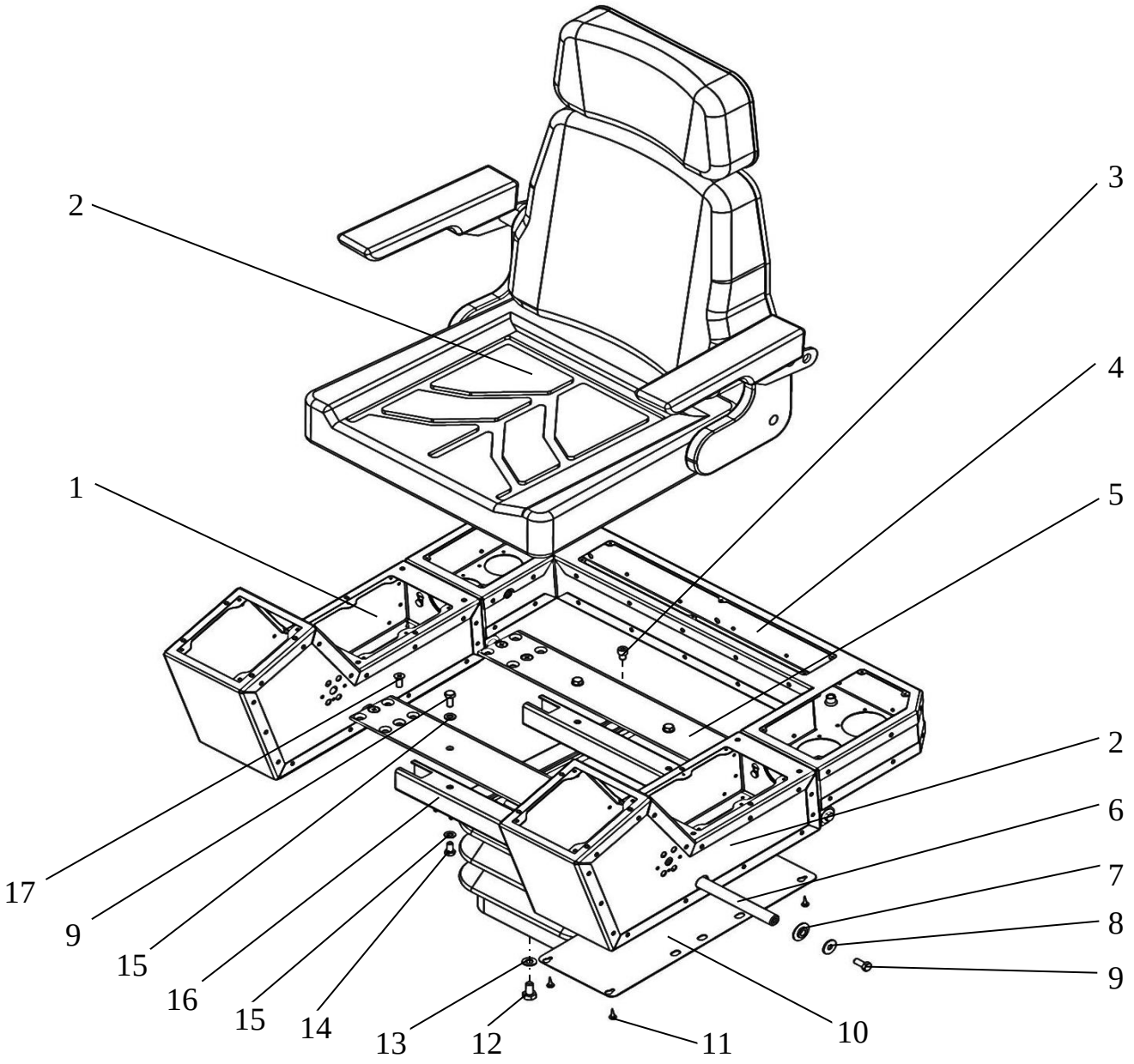

Рис.36 - Установка пультов

Органы управления и контроля			
Поз.	**Наименование**	**Кол.**	**Каталожный номер**
1	Джойстик в сборе	1	018614
2	Джойстик в сборе	1	054453
3	Панель управления	1	050904
4	Панель управления	1	050903
5	Крышка	1	020796
6	Панель управления	1	050900
7	Кронштейн	1	050905
8	Контроллер Bosch-Rexroth RC12-10/30	1	008048
9	Винт самонарезающий 4,8*16	42	011596
10	Болт М6*14 5.8	4	011053
11	Болт М10*20 5.8	2	010892
12	Заклепка резьбовая	4	011345
13	Шайба 10.01.08кп.019	2	011475
14	Винт М4*10 4.8	3	055315
15	Гайка М4-6Н5	32	050906
16	Панель управления	1	
17	Панель управления	1	050901
18	Винт М4*16 4.8	32	011174
19	Джойстик управления оборотами двигателя	1	052717
20	Панель управления	1	050902

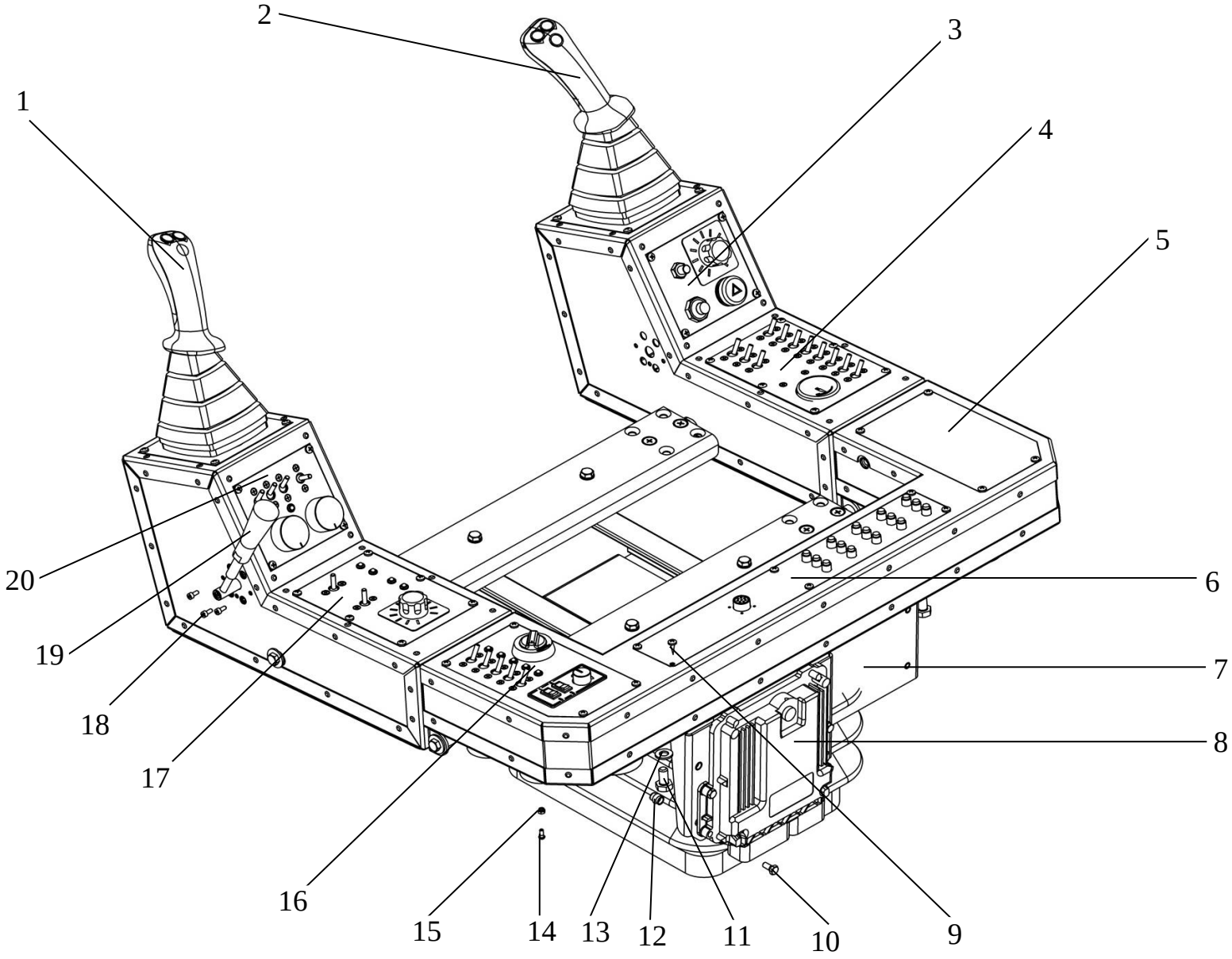

Рис.37 - Электрооборудование оператора

Установка электронной педали			
Поз.	**Наименование**	**Кол.**	**Каталожный номер**
1	Педаль электронная подвесная 61000N-51SD-42	1	051341
2	Облицовка	1	050428
3	Шайба 8.01.019	2	011543
4	Гайка М8	2	055012

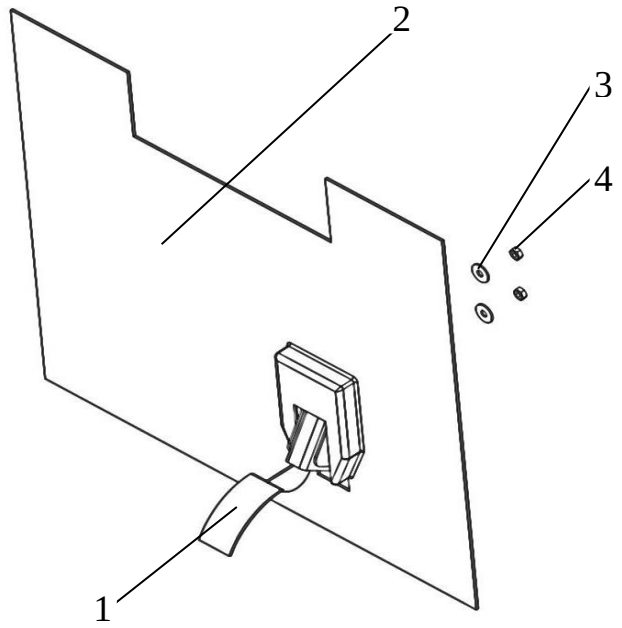

Рис.38 - Установка электронной педали

Установка облицовки

Поз.	Наименование	Кол.	Каталожный номер
1	Шайба 12.01.019	5	011480
2	Болт М12*20 5.8	2	010922
3	Панель	2	022884
4	Лента противоскользящая Safety-walkRef.710 51mm*18,3m	6	015604
5	Гайка М8	6	052411
6	Шайба 8.01.019	8	011543
7	Кронштейн	2	050572
8	Болт М8*20 5.8	4	011073
9	Трапик	1	026167
10	Капот	1	050580
11	Заглушка резиновая 2101-5002090	13	015578
12	Шпилька	13	028886
13	Гайка М12	13	054987
14	Шайба 12.01.08кп.019	33	011478
15	Гайка М10	2	011304
16	Крышка	1	020759
17	Шайба 10.01.08кп.019	32	011475
18	Болт М10*20 5.8	24	010892
19	Петля	4	052340
20	Болт М10*16 5.8	14	010889
21	Шторка	1	050582
22	Заглушка резиновая 2108-3724330	4	015581
23	Заглушка резиновая 2108-5112090	4	015580
24	Болт М12*30 5.8	5	010924
25	Уголок	2	050555

Поз.	Наименование	Кол.	Каталожный номер
26	Щит	1	050578
27	Щит	1	050576
28	Замок с "Т" ручкой 125*120	2	007958
29	Винт М5*12 4.8	8	054998
30	Шайба 5.01.08кп.019	8	055014
31	Гайка М5	8	054988
32	Шайба 10.01.019	10	011472
33	Болт М10*30 5.8	6	010897
34	Трапик	1	026168
35	Щиток плиты	1	050571
36	Щиток задний	1	050568
37	Установка контейнеров	1	027764
38	Перегородка	1	050581
39	Ложемент	1	050584
40	Ложемент	1	050585
41	Уплотнитель УЭТ-6107805	1	015584
42	Заглушка резиновая 591044	4	015579
43	Решетка радиаторов	1	050471
44	Щит	1	050556
45	Кронштейн	6	050567
46	Болт М12*25 5.8	18	010923
47	Щит	1	050561
48	Болт М10*35 5.8	4	010899
49	Упор газовый А901002С3	2	050193
50	Шторка	1	050583

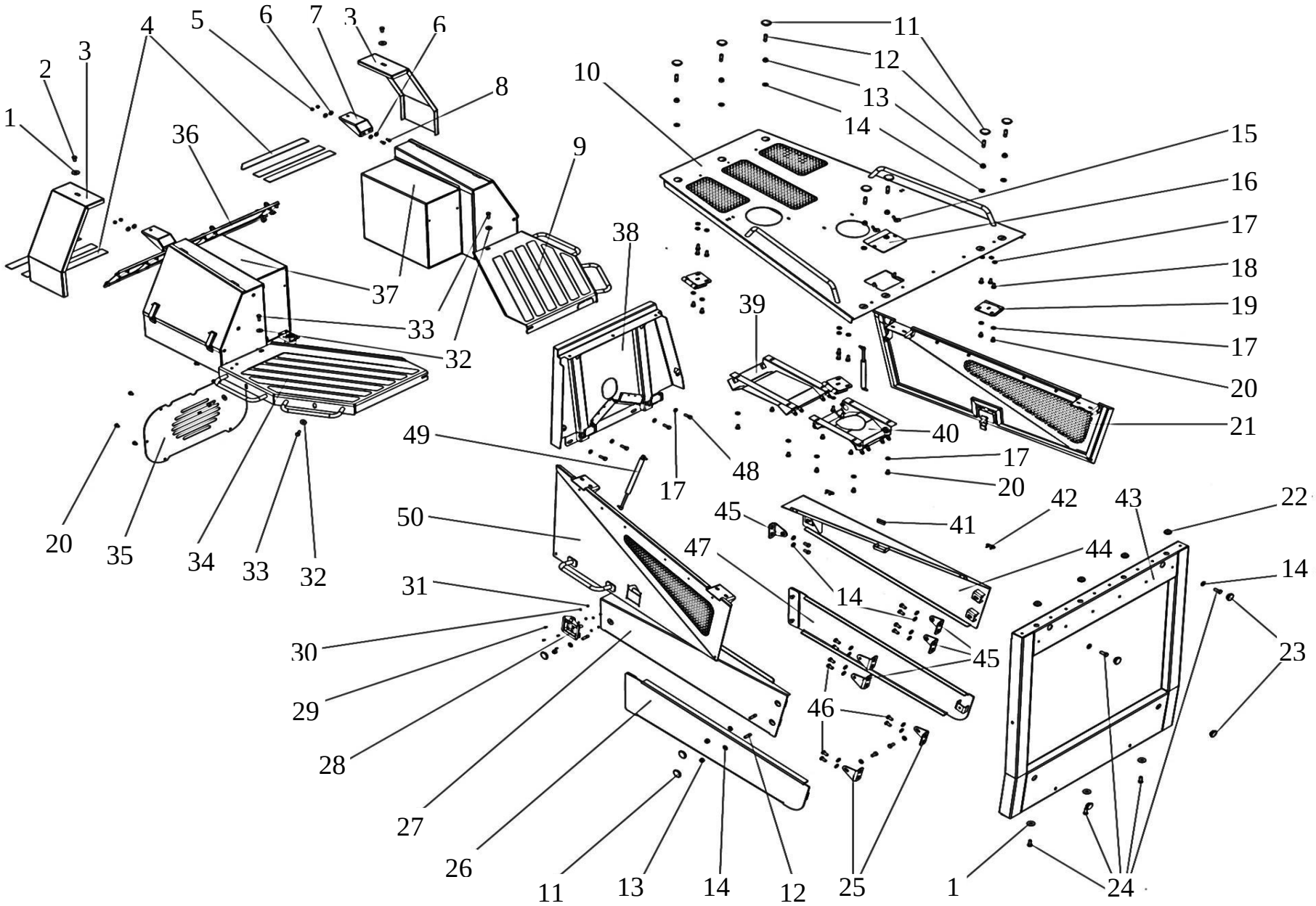

Рис.39 - Установка облицовки

Установка брони			
Поз.	**Наименование**	**Кол.**	**Каталожный номер**
1	Палец	2	022728
2	Шплинт 6,3*63	2	011573
3	Шайба	2	028546
4	Шайба 16.01.08кп	12	011496
5	Болт М16*40 8.8	12	012929
6	Люк	3	013149

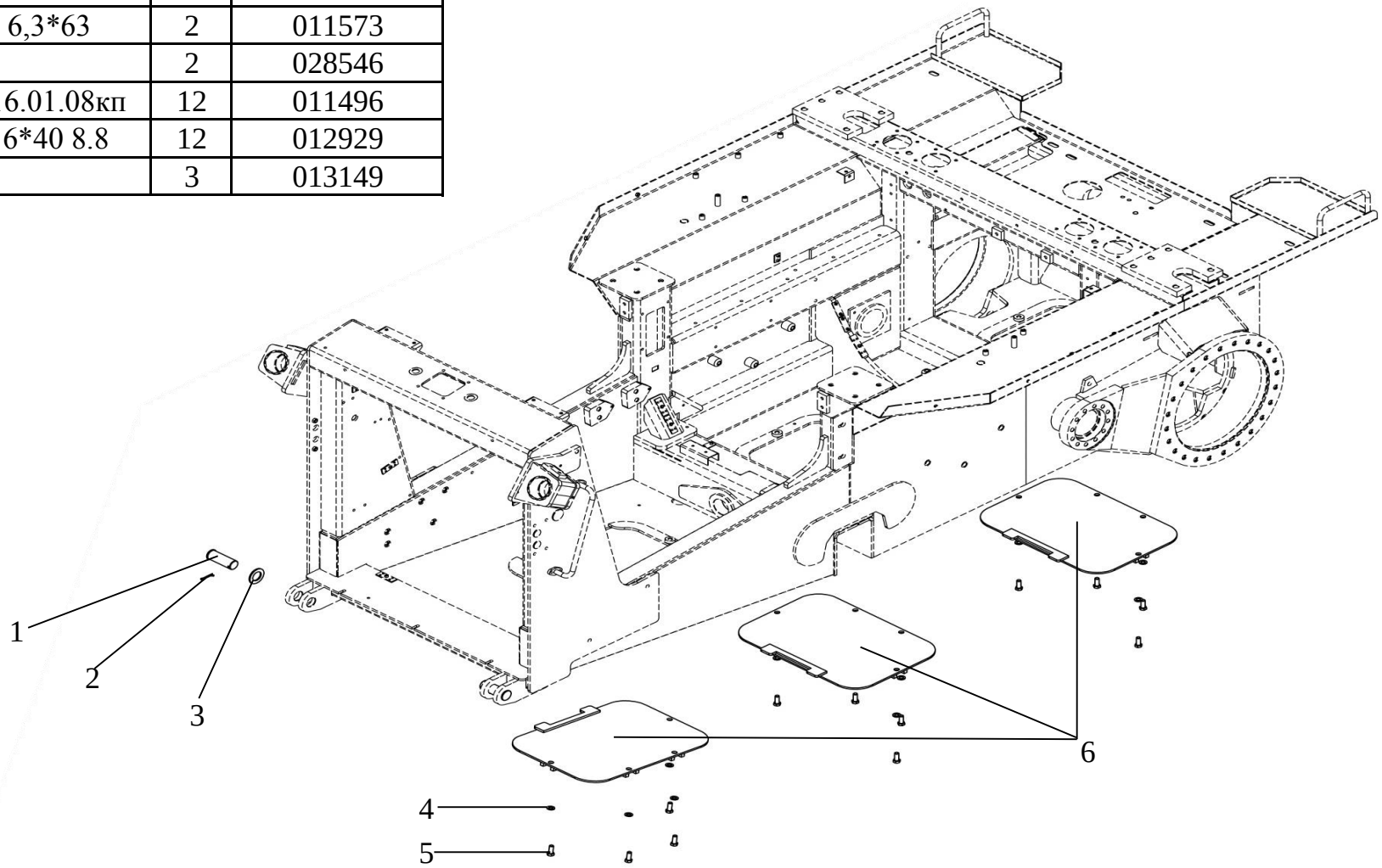

Рис.40 - Установка брони

Установка гидроцилиндров			
Поз.	**Наименование**	**Кол.**	**Каталожный номер**
1	Штуцер	2	029098
2	РВД 16-250-1200-13/13-М27*1,5/М27*1,5-У1	4	016187
	РВД 16-250-1200-13/109-М27*1,5/D16,2-У1 (переходник FF3218-1210S)	4	055566
3	Гайка	2	018317
4	Шайба	2	028568
5	Втулка	4	018025
6	Кожух фары	2	050064
7	Фара головного света	2	028087
8	Вилка	2	015608
9	Болт М12*35 5.8	12	010925
10	Масленка 1.2.Ц6	4	008226
11	Крышка	4	020647
12	Гидроцилиндр	1	018458
13	Гидроцилиндр	1	018459

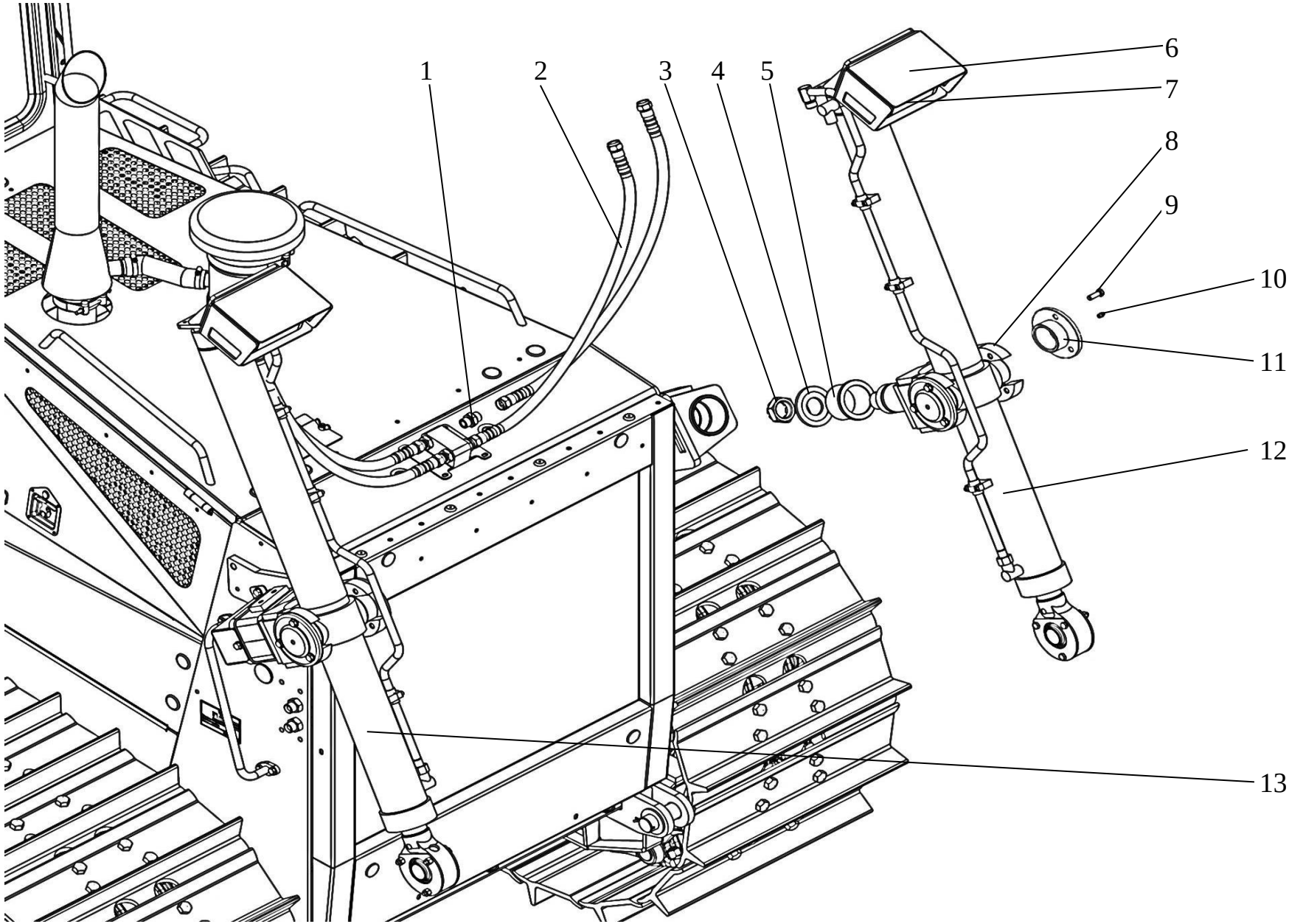
1
2
3
4
5
6
7
8
9
10
11
12
13

НОМЕРНОЙ УКАЗАТЕЛЬ

Изделия собственного производства

Наименование	Каталожный номер	Кол.	Поз.	Применяемость
Актуатор	017077	1	18	Управление топливоподачей
Бак гидравлический	052530	1	4	Бак гидравлический
Бак гидравлический в сборе	050806	1	10	Гидросистема
Бак топливный	017113	1	1	Топливная система
Балка балансирная	015585	1	3	Балка балансирная
Балка балансирная	015596	1	11	Ходовая часть
Блок радиаторов	050470	1	40	Система охлаждения
Болт	017440	2	12	Установка ПЖД на ЯМЗ-236
Болт	017448	24	22	Тележка 6-и катковая
Болт	017478	4	17	Тележка 6-и катковая
Болт	029177	2	9	Гидросистема трансмиссии
Болт	017481	1	33	Установка ПЖД на ЯМЗ-236
Болт стяжной	017437	4	32	Система впуска-выпуска воздуха
Бонка	015595	8	26	Ходовая часть
Вилка	015608	2	8	Установка гидроцилиндров
Воздухозаборник	052404	1	11	Система впуска-выпуска воздуха
Воздухозаборник	054036	1	11	Система впуска-выпуска воздуха
Втулка	017975	8	19	Блок радиаторов
Втулка	018010	4	33	Система охлаждения
Втулка	018025	4	5	Установка гидроцилиндров
Втулка	018112	2	17	Ходовая часть
Втулка	018113	2	23	Ходовая часть
Втулка	018128	1	32	Установка ПЖД на ЯМЗ-236
Гайка	018317	1	9	Ходовая часть
Гайка	018321	2	20	Ходовая часть
Гайка	018359	1	5	Механизм сдавания
Гайка	018366	2	38	Гидросистема
Гайка	018370	1	16	Установка коллектора
Гайка	050650	2	26	Блок радиаторов
Гайка	051745	2	2	Силовой агрегат
Гидроцилиндр	018458	1	12	Установка гидроцилиндров
Гидроцилиндр	018459	1	13	Установка гидроцилиндров
Гидрораспределитель в сборе	050807	1	15	Гидросистема
Гильза	018495	1	3	Механизм натяжения
Глушитель	050545	1	39	Система впуска-выпуска воздуха
Дверь левая	050685	1	18	Кабина
Дверь правая	050686	1	2	Кабина
Двигатель с опорами	018587	1	15	Силовой агрегат
Демпфер полиуретановый	015573	2	1	Балка балансирная
Джойстик в сборе	018614	1	1	Органы управления и контроля
Джойстик в сборе	054453	1	2	Органы управления и контроля
Джойстик управления оборотами двигателя	052717	1	19	Органы управления и контроля
Диск	018643	1	3	Установка насосов
Диффузор	018661	1	21	Блок радиаторов
Заглушка	018839	1	12	Бак топливный
Зажим Stauff 215	051008	1	40	Гидросистема
		2	23	Гидросистема трансмиссии
Зажим Stauff 215-15	051007	1	18	Гидросистема трансмиссии
Зажим Stauff 325	051006	1	17	Гидросистема трансмиссии

Зажим Stauff 325-25	051009	1	13	Отопитель
Зажим Stauff 428	051010	2	4	Гидросистема трансмиссии
Зажим Stauff 428-28	051011	8	5	Гидросистема
Зажим Stauff 538	051012	4	13	Гидросистема трансмиссии
Зажим Stauff 538-38	051013	1	25	Гидросистема трансмиссии
Зажим Stauff 542	051014	1	30	Гидросистема
		1	24	Гидросистема трансмиссии
Зажим Stauff 542-42	051015	3	3	Гидросистема трансмиссии
Замок	018873	1	16	Дверь левая
Замок	018874	1	16	Дверь правая
Затвор	052544	1	24	Бак гидравлический
Кабина	050421	1	1	Установка кабины
Капот	050580	1	10	Установка облицовки
Каркас двери	050322	1	19	Дверь левая
Каркас двери	050341	1	19	Дверь правая
Клапан	050207	1	2	Механизм натяжения
Клапан обратный	050822	1	15	Плита в сборе
Коврик	015796	1	21	Кабина
Коврик	015797	1	19	Кабина
Кожух	019368	1	28	Дверь левая
Кожух	019369	1	28	Дверь правая
Кожух	019395	1	29	Тележка 6-и катковая
Кожух	019396	1	7	Тележка 6-и катковая
Кожух	019397	1	7	Тележка 6-и катковая
Кожух	019407	1	6	Установка насосов
Кожух фары	050064	2	5	Установка гидроцилиндров
Козырек	019507	1	1	Кабина
Коллектор	050626	1	43	Система впуска-выпуска воздуха
Коллектор	050362	1	21	Установка коллектора
Кольцо	051588	1	5	Механизм натяжения
Кольцо	019554	4	6	Балка балансирная
Кольцо	019555	1	9	Топливная система
Компенсатор	052359	2	25	Система впуска-выпуска воздуха
Консоль задняя	019627	1	4	Установка пультов
Корпус бака	019665	1	8	Бак топливный
Корпус клапана	050838	1	5	Плита в сборе
Кронштейн	020115	1	9	Двигатель с опорами
Кронштейн	020116	1	6	Двигатель с опорами
Кронштейн	020136	4	18	Блок радиаторов
Кронштейн	020165	4	6	Блок радиаторов
Кронштейн	020166	2	13	Блок радиаторов
Кронштейн	020167	2	10	Блок радиаторов
Кронштейн	020219	1	2	Управление топливоподачей
Кронштейн	020238	2	6	Тележка 6-и катковая
Кронштейн	020246	1	20	Топливная система
Кронштейн	020316	1	9	Установка ПЖД на ЯМЗ-236
Кронштейн	020435	1	9	Отопитель
Кронштейн	020441	1	10	Кабина
Кронштейн	050380	1	1	Установка коллектора
Кронштейн	050567	6	45	Установка облицовки
Кронштейн	050572	2	7	Установка облицовки
Кронштейн	050905	1	7	Органы управления и контроля
Кронштейн	051757	2	41	Кабина
Кронштейн	052517	1	30	Бак гидравлический
Кронштейн	054273	2	31	Кабина
Кронштейн мотор-редуктора	020028	1	19	Управление топливоподачей

Крышка	020647	4	11	Установка гидроцилиндров
Крышка	015598	4	4	Балка балансирная
Крышка	020696	1	10	Тележка 6-и катковая
Крышка	020697	4	1	Тележка 6-и катковая
Крышка	020702	2	14	Ходовая часть
Крышка	020703	2	19	Ходовая часть
Крышка	020704	1	11	Механизм натяжения
Крышка	020708	1	16	Бак топливный
Крышка	020759	1	16	Установка облицовки
Крышка	020772	1	18	Дверь левая
Крышка	020773	1	18	Дверь правая
Крышка	020796	1	5	Органы управления и контроля
Крышка	020802	1	5	Отопитель
Крышка	020839	2	16	Тележка 6-и катковая
Крышка	051222	1	15	Отопитель
Крышка	051224	1	9	Платформа в сборе
Крышка	051859	1	40	Кабина
Крышка	052535	1	8	Бак гидравлический
Крышка	053335	1	6	Фланец в сборе
Лента	020864	4	30	Система впуска-выпуска воздуха
Лента	050627	2	5	Система впуска-выпуска воздуха
Лента	050628	2	1	Система впуска-выпуска воздуха
Линейка топливомерная	020888	1	4	Бак топливный
Ложемент	050584	1	39	Установка облицовки
Ложемент	050585	1	40	Установка облицовки
Лоток книжный	021721	1	8	Облицовка кабины
Люк	013149	3	6	Установка брони
Механизм натяжения	021754	1	12	Тележка 6-и катковая
Механизм сдавания	021759	1	27	Тележка 6-и катковая
Наконечник	022003	1	26	Гидросистема
Насадка воздуховода	053610	1	37	Система впуска-выпуска воздуха
Ниппель	022022	2	27	Гидросистема трансмиссии
Ниппель-заглушка	022038	1	15	Установка коллектора
Установка насосов	022072	1	8	Силовой агрегат
Облицовка	050426	1	5	Облицовка кабины
Облицовка	050427	1	10	Облицовка кабины
Облицовка	050428	1	2	Установка электронной педали
Облицовка задняя	050425	1	9	Облицовка кабины
Облицовка левая	050429	1	12	Облицовка кабины
Облицовка передняя	050428	1	1	Облицовка кабины
Облицовка правая	050430	1	2	Облицовка кабины
Опора	015580	1	16	Силовой агрегат
Опора	015581	1	3	Силовой агрегат
Опора	022212	1	24	Установка ПЖД на ЯМЗ-236
Опора двигателя задняя	022219	2	13	Силовой агрегат
Опора кабины передняя	022227	1	4	Установка кабины
Ось	013225	1	9	Управление топливоподачей
Ось	015593	2	12	Ходовая часть
Ось	022528	1	14	Управление топливоподачей
Ось	050280	4	6	Установка пультов
Ось	054620	1	24	Управление топливоподачей
Ось балки	0015593	1	1	Ось балки
Ось балки	015600	1	6	Ходовая часть
Отвод	050544	1	24	Система впуска-выпуска воздуха
Отвод	050549	1	29	Система впуска-выпуска воздуха
Отвод	050629	1	27	Система впуска-выпуска воздуха

Отвод	022705	1	23	Гидросистема
Палец	022728	2	1	Установка брони
Палец	022740	8	31	Система впуска-выпуска воздуха
Палец	022808	2	4	Блок радиаторов
Палец	022812	1	20	Управление топливоподачей
Палец	022827	1	12	Дверь левая
		1	12	Дверь правая
Панель	022884	2	3	Установка облицовки
Панель	022936	1	22	Дверь левая
Панель	022937	1	22	Дверь правая
Панель	022948	1	11	Платформа в сборе
Панель	022949	1	1	Платформа в сборе
Панель управления	050900	1	6	Органы управления и контроля
Панель управления	050901	1	17	Органы управления и контроля
Панель управления	050902	1	20	Органы управления и контроля
Панель управления	050903	1	4	Органы управления и контроля
Панель управления	050904	1	3	Органы управления и контроля
Панель управления		1	16	Органы управления и контроля
Патрубок	023032	1	28	Установка ПЖД на ЯМЗ-236
Патрубок	023034	1	23	Установка ПЖД на ЯМЗ-236
Патрубок	023039	1	19	Установка ПЖД на ЯМЗ-236
Патрубок	023044	1	6	Установка ПЖД на ЯМЗ-236
Патрубок	053121	1	22	Блок радиаторов
Педаль сцепления	023056	1	15	Платформа в сборе
Перегородка	050581	1	38	Установка облицовки
Переходник	050551	1	14	Система впуска-выпуска воздуха
Переходник	050805	1	39	Гидросистема
Переходник	051567	1	37	Гидросистема
Переходник	023134	2	27	Установка насосов
Переходник	029073	2	12	Установка коллектора
		1	5	Установка бортового редуктора
		5	5	Плита гидромоторов
Переходник	050464	1	3	Установка коллектора
Переходник	050463	1	7	Установка коллектора
Петля	052340	4	19	Установка облицовки
Планка	09888	4	29	Блок радиаторов
Планка	023219	2	32	Система охлаждения
Планка	015594	4	1	Ходовая часть
Пластина	023473	4	4	Платформа в сборе
Пластина	023478	2	10	Установка пультов
Пластина	050423	1	8	Платформа в сборе
Планка крепежная	015803	6	21	Тележка 6-и катковая
Платформа	050284	1	10	Платформа в сборе
Платформа в сборе	051229	1	20	Кабина
Плита	023720	2	11	Двигатель с опорами
Плита	050799	1	12	Плита в сборе
Плита	052545	1	26	Бак гидравлический
Плита гидромоторов	023621	1	2	Плита гидромоторов
Плита гидромоторов в сборе	013273	1	1	Гидросистема трансмиссии
Плита гидромоторов в сборе	013274	1	1	Гидросистема трансмиссии
Плита в сборе	050801	1	2	Гидросистема
Плита в сборе	050802	1	2	Гидросистема
Плита переходная	015692	1	21	Гидросистема
Плита переходная	023665	1	38	Установка ПЖД на ЯМЗ-236
Подставка	024131	1	3	Отопитель

Подушка	050817	4	11	Гидросистема
		6	21	Топливная система
Полка пластиковая левая	024186	1	11	Облицовка кабины
Полка пластиковая правая	024187	1	7	Облицовка кабины
Полуось	024248	2	13	Ходовая часть
Поршень	024316	1	9	Механизм натяжения
Поручень	055476	1	18	Бак гидравлический
Потолок	024322	1	6	Облицовка кабины
Пробка	024346	3	5	Ходовая часть
Пробка	024361	1	18	Установка бортового редуктора
Пробка	052732	3	3	Ходовая часть
Пробка	053109	1	9	Бак гидравлический
Пробка	024356	3	14	Плита в сборе
Пробка	024358	1	20	Бак гидравлический
Прокладка	052866	2	2	Тележка 6-и катковая
Прокладка	052142	8	15	Топливная система
Прокладка	050819	2	34	Гидросистема
Прокладка МБС	024374	2	17	Бак топливный
Проставка	024415	8	14	Блок радиаторов
Проставка	024431	1	13	Тележка 6-и катковая
Проставка	024416	1	5	Установка бортового редуктора
Проушина	024482	2	15	Управление топливоподачей
Пульт	024675	2	1	Установка пультов
Рама тележки	024737	1	11	Тележка 6-и катковая
Рама тележки	024738	1	11	Тележка 6-и катковая
Решетка радиаторов	050471	1	43	Установка облицовки
Рукав	052149	4	19	Система охлаждения
Рукав	052353	1	15	Система охлаждения
Рукав	055016	1	24	Система охлаждения
Рукав дренажный	050812	1	36	Гидросистема
Рукав дренажный	050813	1	32	Гидросистема
Рукав дренажный	050908	1	11	Гидросистема трансмиссии
Рукав дренажный	050909	1	22	Гидросистема трансмиссии
Рукав дренажный	050911	1	7	Гидросистема трансмиссии
Рукав дренажный	050912	1	21	Гидросистема трансмиссии
Рукав питающий	050810	1	24	Гидросистема
Рукав питающий	050811	1	24	Гидросистема
Рычаг	025430	1	13	Дверь правая
Рычаг	025431	1	13	Дверь левая
Рычаг	051750	1	21	Управление топливоподачей
Рычаг	054621	1	23	Управление топливоподачей
Сайлентблок задний	025456	2	2	Установка кабины
Сайлентблок передний	025457	2	7	Установка кабины
Серьга	015599	1	2	Ось балки
Стакан	053339	1	5	Фланец в сборе
Стеклопакет	025669	1	3	Дверь левая
		1	3	Дверь правая
Стеклопакет	008352	1	23	Кабина
Стеклопакет	050431	1	15	Кабина
Стеклопакет (боковой)	025673	2	17	Кабина
Стекло дверное	025661	1	3	Дверь левая
		1	3	Дверь правая
Стержень	025865	1	3	Механизм сдавания
Стяжка	050649	2	5	Блок радиаторов
Стяжка	026005	2	44	Система охлаждения

Строп	054205	1	27	Дверь левая
		1	27	Дверь правая
Ступица	025990	2	4	Установка бортового редуктора
Сухарь	026013	8	28	Тележка 6-и катковая
Тележка 6-и катковая левая	026065	1	25	Ходовая часть
Тележка 6-и катковая правая	026066	1	10	Ходовая часть
Топливопровод	026136	1	18	Установка ПЖД на ЯМЗ-236
Топливопровод обратки	026132	1	8	Топливная система
Топливопровод подачи	052144	1	4	Топливная система
Траверса	026150	2	5	Установка пультов
Трапик	026167	1	9	Установка облицовки
Трапик	026168	1	34	Установка облицовки
Тройник	026182	1	27	Блок радиаторов
Тройник	051038	1	29	Гидросистема
Трос	050814	1	7	Управление топливоподачей
Труба	023042	1	1	Установка ПЖД на ЯМЗ-236
Труба	026769	1	29	Установка ПЖД на ЯМЗ-236
Труба	026884	2	16	Установка пультов
Труба	026900	1	35	Кабина
Труба	026901	1	45	Кабина
Труба	050511	1	18	Система впуска-выпуска воздуха
Труба	050547	1	8	Система впуска-выпуска воздуха
Труба	050711	1	31	Гидросистема
Трубопровод	027138	1	6	Система охлаждения
Трубопровод	027139	1	21	Система охлаждения
Трубопровод	027141	1	12	Отопитель
Тяга	027209	1	6	Управление топливоподачей
Тяга	027279	1	15	Дверь левая
		1	15	Дверь правая
Тяга	051753	1	22	Управление топливоподачей
Уголок	013561	2	10	Гидросистема трансмиссии
Уголок	027381	2	38	Система охлаждения
Уголок	050555	2	25	Установка облицовки
Уголок	050800	2	9	Плита в сборе
Упор	027595	1	13	Платформа в сборе
Установка коллектора	050382	1	11	Силовой агрегат
Установка контейнеров	027764	1	37	Установка облицовки
Установка насосов	027820	1	8	Силовой агрегат
Утеплитель	050928	1	20	Дверь левая
Утеплитель	050929	1	20	Дверь правая
Фара головного света	028087	3	4	Кабина
		2	7	Установка гидроцилиндров
Фланец	028175	1	7	Система охлаждения масла
Фланец	028180	1	10	Система охлаждения масла
Фланец	028213	1	16	Система охлаждения
Фланец	028250	2	1	Механизм сдавания
Фланец	028251	1	25	Тележка 6-и катковая
Фланец	028289	1	21	Установка насосов
Фланец	028355	3	14	Гидросистема
Фланец	052399	1	7	Установка бортового редуктора
Фланец	028221	1	6	Установка бортового редуктора
Фланец	052554	1	41	Бак гидравлический
Фланец	028363	2	12	Установка бортового редуктора
Фланец	053336	1	1	Фланец в сборе
Фланец в сборе	053334	1	23	Система охлаждения
Хомут	028417	2	16	Гидросистема

Хомут	028418	2	30	Установка ПЖД на ЯМЗ-236
Хомут	028422	2	33	Гидросистема
Хомут	052148	8	7	Топливная система
Шайба	028507	2	22	Ходовая часть
Шайба	028508	2	16	Ходовая часть
Шайба	028509	2	21	Ходовая часть
Шайба	028542	1	4	Механизм сдавания
Шайба	028546	2	3	Установка брони
Шайба	028550	1	8	Ходовая часть
Шайба	028565	2	7	Установка пультов
Шайба	028568	4	2	Установка гидроцилиндров
Шайба	054619	1	11	Управление топливоподачей
Шпилька М12*42	028886	13	12	Установка облицовки
Шпилька М10*100.019	051237	4	26	Кабина
Шток	051587	1	10	Механизм натяжения
Шторка	050582	1	21	Установка облицовки
Шторка	050583	1	50	Установка облицовки
Штуцер	029009	1	10	Топливная система
Штуцер	029040	1	23	Бак гидравлический
Штуцер	029041	1	16	Установка бортового редуктора
Штуцер	029044	2	13	Установка насосов
Штуцер	029057	1	10	Установка бортового редуктора
Штуцер	029071	1	13	Система охлаждения
		1	3	Фланец в сборе
		1	22	Бак гидравлический
Штуцер	029072	2	8	Плита гидромоторов
Штуцер	029077	1	23	Установка коллектора
Штуцер	029098	4	7	Плита в сборе
		1	2	Установка гидроцилиндров
Штуцер	029114	2	12	Установка насосов
Штуцер	029118	1	10	Бак топливный
Штуцер	050381	1	17	Установка коллектора
Штуцер	029135	4	19	Установка коллектора
		1	4	Плита гидромоторов
		2	11	Плита в сборе
Штуцер	029143	1	24	Установка насосов
Штуцер	029151	1	13	Установка коллектора
Штуцер	029164	1	15	Бак топливный
Штуцер	029168	1	11	Система охлаждения
Штуцер	028988	2	3	Система охлаждения масла
Штуцер	050839	1	1	Плита в сборе
Штуцер	050840	1	6	Плита в сборе
Щит	050556	1	44	Установка облицовки
Щит	050576	1	27	Установка облицовки
Щит	050561	1	47	Установка облицовки
Щит	050578	1	26	Установка облицовки
Щиток	029478	1	17	Блок радиаторов
Щиток	029479	1	1	Блок радиаторов
Щиток	029488	1	37	Система охлаждения
Щиток	029492	1	3	Система охлаждения
Щиток	029493	1	26	Система охлаждения
Щиток	050694	1	7	Система охлаждения
Щиток передний	050610	1	22	Кабина
Щиток задний	050568	1	36	Установка облицовки
Щиток плиты	050571	1	35	Установка облицовки
Экран	051673	1	42	Система впуска-выпуска воздуха

Стандартные изделия				
Наименование	**Каталожный номер**	**Кол.**	**Поз.**	**Применяемость**
Болт М5-6g*10.58.019	055011	1	8	Управление топливоподачей ЯМЗ-236
Болт М5-6g*12.58.019	055260	3	11	Отопитель
Болт М5-6g*14.58.019	055314	4		Органы управления и контроля
Болт М6-6g*12.58.019	011052	1	16	Бак гидравлический
		1	1	Бак топливный
		6	9	Дверь левая
		6	9	Дверь правая
Болт М6-6g*14.58.019	011053	4	10	Органы управления и контроля
Болт М6-6g*16.58.019	011054	5	17	Управление топливоподачей ЯМЗ-236
Болт М6-6g*20.58.019	011055	4	14	Бак топливный
Болт М6-6g*40.58.019	011066	5	6	Бак топливный
Болт М8-6g*12.58.019	055001	2	26	Управление топливоподачей ЯМЗ-236
Болт М8-6g*16.58.019	011072	2	11	Кабина
		8	7	Отопитель
		4	14	Установка пультов
Болт М8-6g*16.88.019	050473	8	32	Кабина
		6	43	Система охлаждения
Болт М8-6g*20.58.019	011073	2	33	Бак гидравлический
		17	6	Платформа в сборе
		12	9	Установка пультов
		4	23	Блок радиаторов
		4	8	Установка облицовки
Болт М8-6g*25.58.019	011074	2	17	Дверь левая
		2	17	Дверь правая
		4	9	Система охлаждения масла
		8	3	Установка ПЖД
Болт М-6g*70.88.019	055281	2	30	Кабина
Болт М8-6g*90.88.019	053457	1	1	Дверь левая
		1	1	Дверь правая
Болт М10-6g*16.58.019	010889	14	20	Установка облицовки
Болт М10-6g*20.58.019	010892	4	23	Дверь левая
		4	23	Дверь правая
		2	11	Органы управления и контроля
		10	3	Платформа в сборе
		4	1	Отопитель
		8	12	Установка пультов
		6	13	Кабина
		8	12	Блок радиаторов
		28	18	Установка облицовки
Болт М10-6g*20.88.019	010912	4	36	Кабина
Болт М10-6g*25.58.019	010894	3	37	Установка ПЖД
		4	35	Гидросистема
		6	4	Система впуска-выпуска воздуха
		6	5	Топливная система
		8	7	Блок радиаторов
		8	8	Установка коллектора
		8	11	Бак гидравлический
Болт М10-6g*30.58.019	010897	2	3	Гидросистема
		6	33	Установка облицовки
Болт М10-6g*35.58.019	010899	16	4	Установка насосов
		6	28	Система впуска-выпуска воздуха
		4	1	Управление топливоподачей ЯМЗ-236

Болт М10-6g*35.58.019	010899	2	22	Топливная система
		4	48	Установка облицовки
Болт М10-6g*40.58.019	010901	18	21	Система впуска-выпуска воздуха
		4	19	Гидросистема
Болт М10-6g*50.58.019	010903	4	2	Гидросистема трансмиссии
Болт М10-6g*70.58.019	010905	4	36	Бак гидравлический
Болт М10-6g*80.58.019	010907	2	10	Плита в сборе
Болт М12-6g*20.58.019	010922	2	2	Установка облицовки
		4	17	Бак гидравлический
		4	17	Гидросистема
Болт М12-6g*25.58.019	010923	18	46	Установка облицовки
		28	2	Балка балансирная
Болт М12-6g*30.58.019	010924	8	7	Двигатель с опорами
		4	41	Система впуска-выпуска воздуха
		13	4	Система охлаждения
		16	16	Блок радиаторов
		3	43	Гидросистема
		5	24	Установка облицовки
		8	3	Установка кабины
Болт М12-6g*35.58.019	010925	4	6	Установка силового агрегата
		2	18	Установка насосов
		8	6	Установка кабины
		12	9	Установка гидроцилиндров
Болт М12-6g*45.58.019	010928	12	22	Установка насосов
Болт М12-6g*90.58.019	010936	4	35	Бак гидравлический
Болт М14-6g*40.58.019	010945	10	5	Двигатель с опорами
Болт М14-6g*50.88.019	055010	4	11	Установка насосов
Болт М16-6g*40.58.019	010962	6	3	Топливная система
Болт М16-6g*40.88.019	012929	12	5	Установка брони
Болт М16-6g*45.58.019	010963	10	5	Установка силового агрегата
Болт М16-6g*50.88.019	010965	4	13	Гидросистема
М16-6g*55.58.019	010965	2	12	Кабина
Болт М18-6g*50.88.019	010991	2	10	Установка насосов
Болт М20-6g*40.58.019	010998	2	26	Тележка 6-и катковая
		4	12	Установка силового агрегата
Болт М20-6g*50.58.019	011001	20	4	Тележка 6-и катковая
Болт М20-6g*60.88.019	011006	16	1	Установка бортового редуктора
Болт М20-6g*70.58.019	011007	2	1	Установка силового агрегата
Болт М20-6g*130.109.019	052750	8	2	Ходовая часть
Болт М20*1,5*62	010880	24	25	Установка бортового редуктора
		3	54	Установка бортового редуктора
Винт М3-6g*6.14Н	055000	1	25	Управление топливоподачей ЯМЗ-236
Винт М4-6g*10.48.016	055315	3	14	Органы управления и контроля
Винт М4-6g*12.14Н	054999	2	12	Управление топливоподачей ЯМЗ-236
Винт М4-6g*16.48.016	011174	32	18	Органы управления и контроля
Винт самонарезающий 4,8*16	011596	42	9	Органы управления и контроля
		8	11	Установка пультов
Винт самонарезающий с пресс-шайбой 4,2*13 zn	011598	10	21	Дверь левая
		10	21	Дверь правая
Винт М5-6g*12.48.016	054998	8	29	Установка облицовки
Винт М5-6g*50.88	011205	4	10	Установка коллектора
Винт М8*12 4.8	055264	4	3	Установка пультов
Винт М8-6g*20 4.8	011238	3	14	Платформа в сборе
		4	4	Отопитель
		8	17	Установка пультов
Винт М10-6g*25.88	011095	12	18	Гидросистема

Винт М10-6g*30.88.019	011105	4	17	Система охлаждения
Винт М10-6g*35.88	011106	3	12	Бак гидравлический
Винт М10-6g*90.88	052852	3	27	Бак гидравлический
Винт М12-6g*35.88	011121	12	7	Установка насосов
Винт М12-6g*75.88	015667	8	20	Установка бортового редуктора
Винт М14-6g*35.129.019	053915	2	3	Ось балки
Винт М16-6g*50.88	010965	4	21	Установка бортового редуктора
Винт М16-6g*50.88	011145	1	28	Установка насосов
Винт М20-6g*60.88.016	011154	20	8	Установка бортового редуктора
		24	15	Ходовая часть
Винт М20-6g*70.88.016	011156	24	7	Установка бортового редуктора
Втулка 56-10	050906	2		Органы управления и контроля
Гайка М4-6Н5	050906	32	15	Органы управления и контроля
Гайка М5-6Н5	054988	8	31	Установка облицовки
Гайка М6-6Н.5.019	011297	3	3	Управление топливоподачей ЯМЗ-236
Гайка М8-6Н.5	011300	2	14	Отопитель
Гайка М8-6Н.5	052411	2	34	Кабина
		1	26	Дверь левая
		1	26	Дверь правая
		18	15	Блок радиаторов
		2	5	Установка облицовки
Гайка М8-6Н.5.019	055012	2	4	Установка электронной педали
		3	16	Управление топливоподачей ЯМЗ-236
		2	19	Топливная система
		4	8	Установка ПЖД
Гайка М10-6Н.5	052412	2	8	Плита в сборе
		8	30	Система охлаждения
		8	30	Блок радиаторов
Гайка М10-6Н.019	011263	3	13	Бак гидравлический
Гайка М10-6Н5	011264	4	24	Кабина
Гайка М10-6Н.6.016	011304	2	15	Установка облицовки
Гайка М10-6Н.5.019	055006	24	22	Система впуска-выпуска воздуха
		4	16	Топливная система
Гайка М10*1-6Н.5.019	055017	2	42	Система охлаждения
Гайка М12-6Н5	054987	8	1	Установка насосов
		4	39	Система охлаждения
		6	25	Блок радиаторов
		13	13	Установка облицовки
Гайка М16-6Н5	054989	2	43	Кабина
		4	31	Система охлаждения
Гайка М20*1,5 30326	018306	54	1	Установка бортового редуктора
Кольцо 010-014-25-2-2	055002	1	15	Установка бортового редуктора
Кольцо 011-014-19-2-2	015657	2	21	Бак гидравлический
Кольцо 024-028-25-2-4	015683	1	11	Установка бортового редуктора
Кольцо 025-030-30-2-2	015685	4	4	Система охлаждения масла
Кольцо 030-034-25-2-4	015693	1	17	Установка бортового редуктора
		1	23	Установка насосов
Кольцо 030-035-30-2-4	055095	2	2	Плита в сборе
Кольцо 034-040-36 ПУ	015700	2	13	Установка бортового редуктора
Кольцо 034-040-36-2-2	015701	3	3	Бак гидравлический
		3	20	Гидросистема
Кольцо 040-044-25	015711	2	26	Установка насосов
Кольцо 040-044-25-2-4	055003	1	22	Установка коллектора
Кольцо 048-054-36-2-4	052563	1	40	Бак гидравлический
Кольцо 050-055-30-2-2	015725	1	20	Установка насосов
Кольцо 063-069-36	015732	1	14	Механизм натяжения

Кольцо 066-072-36-2-2	053237	2	2	Фланец в сборе
Кольцо 085-091-36-2-4	052853	1	25	Бак гидравлический
Кольцо 100-105-25	015745	1	12	Механизм натяжения
Кольцо 130-140-58-2-4	015754	2	24	Ходовая часть
Кольцо 135-145-58-2-4	052854	1	14	Бак гидравлический
Кольцо 145-155-58-2-4	052855	2	7	Бак гидравлический
Кольцо 165-170-36-2-2	015759	1	22	Установка бортового редуктора
Кольцо А40	011388	2	1	Бак гидравлический
Кольцо стопорное А50	011392	1	4	Механизм натяжения
Кольцо стопорное А105	011372	1	16	Механизм натяжения
Кольцо стопорное А190	011382	2	18	Ходовая часть
Манжета армированная 1.2-70*95-1	015840	4	5	Балка балансирная
Масленка 1.2.Ц6	008226	3	4	Ходовая часть
		4	10	Установка гидроцилиндров
Подшипник ШС70К	009080	2	7	Балка балансирная
Рукав 16*25-1,6 (550мм)	016778	8	11	Установка пультов
Рукав 20*28*1 (70мм)	016780	6	7	Установка ПЖД
Рукав 20*28*1 (120мм)	016780	1	21	Установка ПЖД
Рукав 40*51,5-1,6	016786	1	9	Система впуска-выпуска воздуха
Шайба 5.01.08кп.019	055014	1	11	Дверь левая
		1	11	Дверь правая
		3	10	Отопитель
Шайба 5.01.08кп	011531	8	30	Установка облицовки
Шайба 6.01.08кп.019	011539	4	8	Дверь левая
		4	8	Дверь правая
Шайба 6.03.019	011540	3	4	Управление топливоподачей ЯМЗ-236
Шайба 8.01.019	011543	2	3	Установка электронной педали
		2	31	Установка ПЖД
		4	8	Установка пультов
		8	6	Установка облицовки
Шайба 8.01.08кп.019	011546	2	32	Бак гидравлический
		1	10	Управление топливоподачей ЯМЗ-236
		2	8	Кабина
		6	41	Система охлаждения
		8	39	Кабина
		10	5	Установка ПЖД
		12	7	Платформа в сборе
		12	15	Установка пультов
		20	24	Блок радиаторов
Шайба 8.65Г.019	011544	4	8	Система охлаждения масла
		8	4	Установка ПЖД
Шайба 10.01.08кп.019	011475	2	13	Органы управления и контроля
		4	37	Кабина
		4	2	Отопитель
		4	35	Установка ПЖД
		4	24	Дверь левая
		4	24	Дверь правая
		6	12	Кабина
		8	8	Отопитель
		8	13	Установка пультов
		10	2	Платформа в сборе
		10	29	Система охлаждения
		10	6	Топливная система
		10	4	Гидросистема
		24	8	Блок радиаторов

Шайба 10.01.08кп.019	011475	32	17	Установка облицовки
		35	2	Система впуска-выпуска воздуха
Шайба 10.65Г.019	011476	30	23	Система впуска-выпуска воздуха
		4	36	Установка ПЖД
Шайба 12.01.08кп.019	011478	2	10	Установка ПЖД
		3	44	Гидросистема
		4	40	Система впуска-выпуска воздуха
		6	19	Установка насосов
		8	5	Установка кабины
		14	5	Система охлаждения
		16	8	Тележка 6-и катковая
		24	2	Блок радиаторов
		33	14	Установка облицовки
Шайба 12.01.019	011480	3	34	Система охлаждения
		4	7	Установка силового агрегата
		5	1	Установка облицовки
		8	8	Двигатель с опорами
Шайба 12.65Г.019	011485	2	11	Установка ПЖД
Шайба 14.01.08кп.019	011488	4	9	Установка насосов
Шайба 16.01.019	011492	6	2	Топливная система
Шайба 16.01.08кп.019	011496	2	42	Кабина
		4	12	Гидросистема
		10	4	Установка силового агрегата
		12	4	Установка брони
Шайба 18.01.08кп.019	055013	2	8	Установка насосов
Шайба 20.01.08кп.019	011507	8	3	Тележка 6-и катковая
Шарик 28,575-10	008467	1	3	Плита в сборе
Шплинт 1,6*15-001.019	055312	3	7	Дверь левая
		3	7	Дверь правая
Шплинт 3,2*22	011565	2	3	Блок радиаторов
		2	13	Управление топливоподачей ЯМЗ-236
Шплинт 4,0*32	011569	8	3	Система впуска-выпуска воздуха
Шплинт 6,3*63	011573	2	2	Установка брони
Шплинт 6,3*80	011575	3	7	Ходовая часть

Прочие изделия				
Наименование	**Каталожный номер**	**Кол.**	**Поз.**	**Применяемость**
Амортизатор 700-40-4915	009088	8	20	Блок радиаторов
Амортизатор 700-40-4923	009089	4	28	Система охлаждения
Балка крепления двигателя 6422-1001018	009096	1	1	Двигатель с опорами
Болт 332716	007851	1	35	Система впуска-выпуска воздуха
Болт 310096-П29	017420	1	14	Установка ПЖД
		1	13	Топливная система
Болт 310239-П29	017422	1	16	Установка ПЖД
		1	11	Топливная система
Вентилятор накрышный 02-0300-LD	007878	1	5	Кабина
Втулка опорно-направляющая G1-094-100-12	008144	2	7	Механизм натяжения
Втулка опорно-направляющая E21-100-12-3,0	008701	2	7	Механизм натяжения
Выключатель 1342.3768	054057	1	31	Бак гидравлический
Гидромотор Bosch A6M115	013725	1	14	Установка бортового редуктора
Грязесъемник GHK 330 (63-71,6-5,3)	007940	1	15	Механизм натяжения
Датчик вакуума DG 902-12	052920	1	29	Бак гидравлический
Датчик давления DG 813-01	052917	1	38	Бак гидравлический
Датчик давления PR2-050-GS05/10 R902603871	007670	1	6	Установка коллектора
Датчик засоренности ДСФ-55	007679	1	34	Система впуска-выпуска воздуха
Датчик температуры ТМ-108-02	054058	1	28	Бак гидравлический
Датчик температуры воды 406-3851010 Luzar	007692	1	5	Установка коллектора
Датчик уровня масла 21083-3839210-03	007701	1	2	Бак топливный
		1	15	Бак гидравлический
Датчик уровня топлива ДТ7.4-09-640-34	051602	1	7	Бак топливный
Двигатель ЯМЗ-236	008711	1	12	Двигатель с опорами
Заглушка резиновая 2101-5002090	015578	13	11	Установка облицовки
Заглушка 2108-3724330	015581	2	33	Кабина
		3	25	Кабина
		4	22	Установка облицовки
		4	1	Система охлаждения
Заглушка резиновая 2108-5112090	015580	1	13	Облицовка кабины
		12	5	Платформа в сборе
		8	2	Система охлаждения
		4	23	Установка облицовки
Заглушка резиновая ОРТИ 591044	015579	4	42	Установка облицовки
Заклепка резьбовая ЕКТ М6*1,0 ЗРП L16,0	011345	4	12	Органы управления и контроля
Замок с "Т" ручкой 125*120	007958	2	28	Установка облицовки
Защитный колпачок DG 813.0701	052918	1	39	Бак гидравлический
Зеркало салонное 2103-8201008	007976	1	4	Облицовка кабины
Кант замок ПВХ №23 24-59-228-05 (2852 мм)	007993	1	5	Дверь левая
		1	5	Дверь правая

Каток двубортный 24-21-170СП	0155766	3	23	Тележка 6-и катковая
Каток однобортный 24-21-169СП	009422	5	5	Тележка 6-и катковая
Клапан Bosch-Rexroth 4WE 6 C6X/EG24N9K4 R900561272	008519	1	9	Установка коллектора
Клапан обратный CVG14N	008509	1	14	Установка коллектора
Клапан обратный RHZ 228 L MED OMD CF		1	18	Установка коллектора
Козырек солнцезащитный	008001	1	3	Облицовка кабины
Колесо натяжное левое	009451	1	19	Тележка 6-и катковая
Колесо натяжное правое 50-21-306СП	009453	1	19	Тележка 6-и катковая
Кольцо уплотнительное 4320Я-1109435-10	008019	1	38	Система впуска-выпуска воздуха
Кольцо уплотнительное WN-02 (1/4")	015770	5	6	Плита гидромоторов
		4	11	Установка коллектора
		1	4	Установка бортового редуктора
Кольцо уплотнительное WN-05 (3/4")	015771	1	3	Плита гидромоторов
		6	2	Установка коллектора
		8	13	Плита в сборе
Кольцо уплотнительное WN-06 (1")	015772	1	10	Бак гидравлический
		2	14	Установка насосов
Кольцо уплотнительное WNM14N (M14)	015774	2	13	Установка ПЖД
		2	14	Топливная система
Кольцо уплотнительное WNM16N (M16)	015775	2	9	Бак топливный
Кольцо уплотнительное WNM22N (M22)	015777	2	15	Установка насосов
		2	2	Система охлаждения масла
		1	1	Механизм натяжения
		2	7	Плита гидромоторов
Компенсатор 000.4859.424.000	008023	1	27	Система впуска-выпуска воздуха
Комплект крепежа РВД 05-D44.45	016087	2	45	Гидросистема
		4	26	Гидросистема трансмиссии
Комплект крепежа концевика РВД 05-D47.7	016088	8	12	Гидросистема трансмиссии
Комплект крепежа РВД 05-D60.35	005220	1	42	Гидросистема
Комплект крепежа РВД 05-D71.4	016090	2	22	Гидросистема
Контроллер Bosch-Rexroth RC12-10/30	008048	1	8	Органы управления и контроля
Кран Маевского 1/4"	014603	1	10	Система охлаждения
Кран шаровый ВР 1/2" (бабочка)	008071	1	11	Бак топливный
Кран шаровый НР-ВР 1/2" (бабочка)	008074	2	4	Фланец в сборе
		1	12	Система охлаждения
		1	19	Бак гидравлический
Кран шаровый угловой с полусгоном НР-ВР 1/2" (бабочка)	008076	1	13	Бак топливный
Крыльчатка 21-031	008085	1	18	Система охлаждения
Крышка топливного бака с ключом 06056	008089	1	5	Бак топливный
Лента противоскользящая Safety-walkRef.710 51mm*18,3m	015604	6	4	Установка облицовки

Маяк проблесковый С24-21-01	008113	1	6	Кабина
Мотор-редуктор стеклоочистителей 4733730 24В/2,5	008122	1	25	Дверь левая
		1	25	Дверь правая
		2	44	Кабина
Мультициклон 51-05-216СП	009762	1	13	Система впуска-выпуска воздуха
Муфта BoWex T80 spez. FLE-PA	008130	1	2	Установка насосов
Направляющая штока G3-063-068-10	008153	1	13	Механизм натяжения
Насос тандемный Bosch A4VG085	008577	1	16	Установка насосов
Насос шестеренный НШ 71Г-4 (GP 71G-R3C4C1)	008593	1	17	Установка насосов
Ниппель-манометр М16*2 G1/4" (620.01.204.21)	008665	1	26	Установка насосов
		2	1	Плита гидромоторов
Отбойник капота 2105-8402070	008169	2	28	Кабина
Отопитель ОС-4-24	008185	1	6	Отопитель
Патрубок угловой воздушного фильтра 5320-1109375	009884	2	17	Система впуска-выпуска воздуха
Педаль электронная подвесная 61000N-51SD-42	051341	1	1	Установка электронной педали
Плафон освещения салона 3302 2302.3714	007753	1	38	Кабина
Плита 50-21-123	023606	2	20	Тележка 6-и катковая
Подогреватель "Теплостар" 14-ТС10	008209	1	22	Установка ПЖД
Подушка двигателя боковая 6422-1001035 (34)	008213	2	10	Двигатель с опорами
Подушка двигателя передняя 504В-1001020	008214	1	2	Двигатель с опорами
Подушка передняя (амортизатор) 500-1001029	008216	1	3	Двигатель с опорами
Прокладка 236-1011358	010182	2	6	Система охлаждения масла
Прокладка 500-1303245	051286	1	22	Система охлаждения
Прокладка 64227-1203020	008244	1	33	Система впуска-выпуска воздуха
Прокладка фланца 238Н-1008058	010183	2	21	Система впуска-выпуска воздуха
Прокладка хомута крепления топливного бака 541121-1101115	008249	2	6	Система впуска-выпуска воздуха
Пружина 38391	010211	1	6	Механизм сдавания
Пружина 38441	010212	4	18	Тележка 6-и катковая
Пружина 700-38-2153	010214	1	2	Механизм сдавания
Пружина рычага выбора передач 11110-1703075-00	008252	1	4	Плита в сборе
Радиатор водяной 64-08.320К	053593	1	28	Блок радиаторов
Радиатор масляный 50К-1013010-02	008266	1	11	Блок радиаторов
Радиатор масляный 50К-1013010-04	008267	1	9	Блок радиаторов
Распределитель воздуха салонный 35-2210	008272	1	3	Кабина
РВД 8-215-400-13/13.90-М16*1,5-У1	016713	1	10	Установка силового агрегата
РВД 8-215-800-13/13-М16*1,5/М16*1,5-У1	016735	1	9	Гидросистема

РВД 8-215-900-13/13-М16*1,5/М16*1,5-У1	016739	1	6	Установка бортового редуктора
РВД 8-215-1500-13.90/13.90-М16*1,5/М16*1,5-У1-90	052246	1	8	Гидросистема
РВД 8-215-1750-13/13-М16*1,5/М16*1,5-У1 (правый борт)	051282	1	6	Установка бортового редуктора
РВД 8-215-2050-13/13-М16*1,5/М16*1,5-У1	052247	1	6	Гидросистема трансмиссии
РВД 6-450-700-13/13.90-М16*1,5/М16*1,5-У1	054771	1	19	Установка бортового редуктора
РВД 6-450-1600-13/13.90-М16*1,5/М16*1,5-У1 (правый борт)	054770	1	19	Установка бортового редуктора
РВД 16-250-800-13/13.90-М27*1,5/М27*1,5-У1	016311	1	9	Установка бортового редуктора
РВД 16-250-900-13/13.90-М27*1.5/М27*1.5-У1	016325	2	5	Система охлаждения масла
РВД 16-250-1200-13/13-М27*1,5/М27*1,5-У1	016187	4	2	Установка гидроцилиндров
РВД 16-250-1200-13/109-М27*1,5/D16,2-У1	055566	4	2	Установка гидроцилиндров
РВД 16-250-1750-13/13.90-М27*1,5/М27*1,5-У1 (правый борт)	016225	1	9	Установка бортового редуктора
РВД 20-105-800-13/13.90-М33*2/М33*2-У1	015724	2	9	Установка силового агрегата
РВД 20-105-2050-13/13-М33*2/М33*2-У1	052248	1	5	Гидросистема трансмиссии
РВД 20-215-1350-05/13.90-D44,45/М33*2-У1	055490	2	27	Гидросистема
РВД 20-215-3700-13.90/13.90-М33*2/М33*2-У1	052243	2	6	Гидросистема
РВД 20-215-3850-13/13.90-М33*2/М33*2-У1	055489	2	7	Гидросистема
РВД 25-88-2400-05/13.90-D44,45/М42*2-У1	054769	2	16	Гидросистема трансмиссии
РВД 25-165-600-05.90/13-D71,4/М42*2/-У1	055488	1	28	Гидросистема
РВД 25-400-1750-05/05.90-D47,7/D47,7-У1	050871	1	14	Гидросистема трансмиссии
РВД 25-400-1800-05/05.45-D47,7/D47,7-У1	050870	1	15	Гидросистема трансмиссии
РВД 25-400-1900-05/05.45-D47,7/D47,7-У1	050869	1	20	Гидросистема трансмиссии
РВД 25-400-2250-05/05.90-D47,7/D47,7-У1	050868	1	19	Гидросистема трансмиссии
РВД 32-63-900-05/13.90 D60,35/М48*2-У1	055022	1	41	Гидросистема
Редуктор бортовой "РМР" РМС 4500	008283	1	3	Установка бортового редуктора
Ручка 3151-6105150	008312	1	10	Дверь левая
		1	10	Дверь правая
Рычаг стеклоочистителя 261.5205800-01	008321	1	14	Дверь левая
		1	14	Дверь правая
Сегмент 50-19-201	010335	2	18	Установка бортового редуктора

Сапун L1.0807-81	052856	1	5	Бак гидравлический
Сиденье Пилот F2001B/SM80X	008329	1	2	Установка пультов
Сигнал С314	007782	1	7	Кабина
Скоба амортизатора 64227-1001030	008332	1	4	Двигатель с опорами
Стекло 25741	025659	2	2	Бак гидравлический
Стопор 60-21-8(01)	025955	1	14	Тележка 6-и катковая
Стопор 60-21-8(02)	025956	1	15	Тележка 6-и катковая
Ступица ЛЧ.11.002	013809	1	2	Установка бортового редуктора
Ступица зажимная BoWex 80	008364	1	5	Установка насосов
Топлипровод 51-41-106	010393	1	23	Топливная система
Устройство пантографное 40.5205.800-01	008413	2	29	Кабина
Уплотнение поршня Р60-100/4	054190	1	8	Механизм натяжения
Уплотнитель стеклопакета 700-40-9486 (2852 мм)	010495	1	4	Дверь левая
		1	4	Дверь правая
Уплотнитель 700-40-9486	010495	2	14	Кабина
Уплотнитель 2101-5604040-20	015583	1	8	Система охлаждения
Уплотнитель 4320-8101187	008411	1	36	Система впуска-выпуска воздуха
Уплотнитель стекла дверного ПР-015 (2852 мм)	015586	1	4	Дверь левая
		1	4	Дверь правая
Уплотнитель УЭТ-6107805	015584	2	27	Кабина
Уплотнитель УЭТ-6107805 (L=180 мм)	015584	2	9	Система охлаждения
Уплотнитель УЭТ-6107805 (L=900 мм)	015584	1	27	Система охлаждения
Уплотнитель УЭТ-6107805 (L=950 мм)	015584	2	36	Система охлаждения
Уплотнитель проема двери УЭТ-6107805	015584	1	41	Установка облицовки
Упор 35-21-34	027558	1	24	Тележка 6-и катковая
Упор газовый 2121 Finwhale (F=260 Н)	053857	1	2	Дверь левая
		1	2	Дверь правая
Упор газовый A901002C3 (F=410 Н)	050193	2	49	Установка облицовки
Фильтр 50-25-264СП	010529	1	3	Бак топливный
Фильтр воздушный 721.1109510-02	010747	1	19	Система впуска-выпуска воздуха
Фильтр грубой очистки топлива 51-70-148СП	010519	1	18	Топливная система
Фильтр тонкой очистки топлива в сборе 7511.1117010	010528	1	6	Двигатель с опорами
Фильтр масляный ЯМЗ М5103 Евро-3 (8.9191) DIFA5103	010789	1	14	Двигатель с опорами
Фильтр	052857	1	6	Бак гидравлический
Фильтроэлемент	052922	1	34	Бак гидравлический
Фильтроэлемент	010828	2	26	Установка насосов
Фонарь освещения номерного знака ФП 131 А	007815	1	9	Кабина
Хомут 41627	010565	2	17	Установка ПЖД
Хомут NORMA 10-16	011430	4	17	Топливная система
Хомут NORMA 16-27	011433	4	16	Отопитель
		4	14	Система охлаждения
		14	2	Установка ПЖД
Хомут NORMA 25-40	011436	1	26	Установка ПЖД

Хомут NORMA 30-45	011437	4	1	Гидросистема
Хомут NORMA 35-50	011439	8	8	Гидросистема трансмиссии
Хомут NORMA 40-60	011440	2	10	Система впуска-выпуска воздуха
		1	25	Установка ПЖД
Хомут NORMA 50-70	011441	2	25	Гидросистема
Хомут NORMA GBS 97-104/25 W1SK	053637	1	7	Система впуска-выпуска воздуха
Хомут NORMA GBS 126/25 (121-130) W2	011447	1	15	Система впуска-выпуска воздуха
Хомут NORMA GBS 194/30 (187-200) W1SK	051248	2	12	Система впуска-выпуска воздуха
Хомут ZIP 40-60/12	011454	8	20	Система охлаждения
Хомут ZIP 60-80/12	011456	2	25	Система охлаждения
Хомут ZIP 130-150/12	011450	4	17	Система впуска-выпуска воздуха
Штуцер 700-41-3306	010718	2	11	Система охлаждения масла
Щетка стеклоочистителя 2101-2107 (330мм)	008486	1	6	Дверь левая
		1	6	Дверь правая
Электромагнит ЭМ19-04	007719	1	5	Управление топливоподачей